INSTALLATION AND MAINTENANCE INSTRUCTIONS

Series 291 DC, normally closed solenoid valve, single high flow for LPG applications, 3/4

GB

DESCRIPTION

Series 291 are 2-way normally closed internal pilot operated single high flow solenoid valves, designed for LPG fuel service. The valve body is brass with stainless steel internal parts.

INSTALLATION

ASCO™ components are intended to be used only within the technical characteristics as specified on the nameplate. Changes to the equipment are only allowed after consulting the manufacturer or its representative. Before installation depressurise the piping system and clean internally. The equipment may be mounted in any position. The flow direction and pipe connection of valves are indicated on the body.

The pipe connections have to be in accordance with the size indicated on the nameplate and fitted accordingly.

CAUTION:

- Reducing the connections may cause improper operation or malfunctioning.
- For the protection of the equipment install a strainer or filter suitable for the service involved in the inlet side as close to the product as possible.
- If tape, paste, spray or a similar lubricant is used when tightening, avoid particles entering the system.
- Use proper tools and locate wrenches as close as possible to the connection point.
- To avoid damage to the equipment, DO NOT OVERTIGHTEN pipe connections.
- Do not use valve or solenoid as a lever.
- The pipe connections should not apply any force, torque or strain to the product.

ELECTRICAL INSTALLATION/ CONNECTION

In case of electrical connections, they are only to be made by trained personnel and have to be in accordance with the local regulations and standards.

Wiring must comply with local and national regulations of explosion proof equipment. The electrical connection is made via a 4 core cable. The green/yellow coloured lead is the internal ground wire. The dual winding solenoid types contain two individual coil windings connected via (brown) and (black) line leads and a common neutral lead (blue or grey). The cable of the solenoid must be static at -40°C and may be flexed above -8°C. The solenoid shall be connected to a supply, protected by fuse capable of extinguishing a prospective short current.

CAUTION:

- Turn off electrical power supply and de-energise the electrical circuit and voltage carrying parts before starting work.
- All electrical screw terminals must be properly tightened according to the standards before putting into service.
- Dependent upon the voltage electrical components must be provided with an earth connection and satisfy local regulations and standards.

GROUNDING

To minimise the possibility of personal or property damage, ensure that grounding of the coils is maintained through the life of the valve. The Clip, retaining (item-1) provides reliable connection between the coil and the Sol.base sub-assembly if correctly maintained.

PUTTING INTO SERVICE

Before pressurising the system, first carry-out an electrical test. In case of solenoid valves, energise the coil a few times and check the valve operation.

SERVICE

Most of the solenoid valves are equipped with coils for continuous duty service. To prevent the possibility of personal or property damage do not touch the solenoid which can become hot under normal operation conditions. If the solenoid valve is easily accessible, the installer must provide protection preventing accidental contact.

SOUND EMISSION

The emission of sound depends on the application, medium and nature of the equipment used. The exact determination of the sound level can only be carried out by the user having the valve installed in his system.

MAINTENANCE

Maintenance of ASCO products is dependent on service conditions. Periodic cleaning is recommended, the timing of which will depend on the media and service conditions. During servicing, components should be examined for excessive wear. A complete set of internal parts is available as a spare parts kit. If a problem occurs during installation/maintenance or in case of doubt please contact ASCO or authorised representatives.

VALVE DISASSEMBLY

Disassemble in an orderly fashion. Pay careful attention to exploded views provided for identification of parts.

1. Remove retaining clips and coil from solenoid base sub-assemblies. CAUTION : when metal retaining clip disengages it can spring upwards.
2. Unscrew the solenoid base sub-assemblies.
3. Remove core/spring assembly and O-ring bonnet.
4. Remove bonnet screws/washers, valve bonnet, spring piston,piston assembly, lip seal, support, O-ring eyelet, eyelet and body gasket.
5. All parts are now accessible for cleaning or replacement.

VALVE REASSEMBLY

Reassemble in reverse order of disassembly paying careful attention to exploded views provided for identification and placement of parts.

1. NOTE : Lubricate all gaskets/ O-rings with high quality silicone grease. Replace body gasket, O-ring eyelet, eyelet, support, lip seal, piston assembly, spring piston, valve bonnet, washers/screw, O-ring bonnet, core/spring assembly and solenoid base sub-assemblies. Torque solenoid base sub-assemblies and screws according to torque chart.
2. Replace coil and retaining clips.
3. After maintenance, operate the valve a few times to be sure of proper operation.

For additional information visit our website: www.asco.com.

DRAWING	DESSIN	ZEICHNUNG
DISEGNO	TEKENING	

SERIES PVG291A330 (EM5)

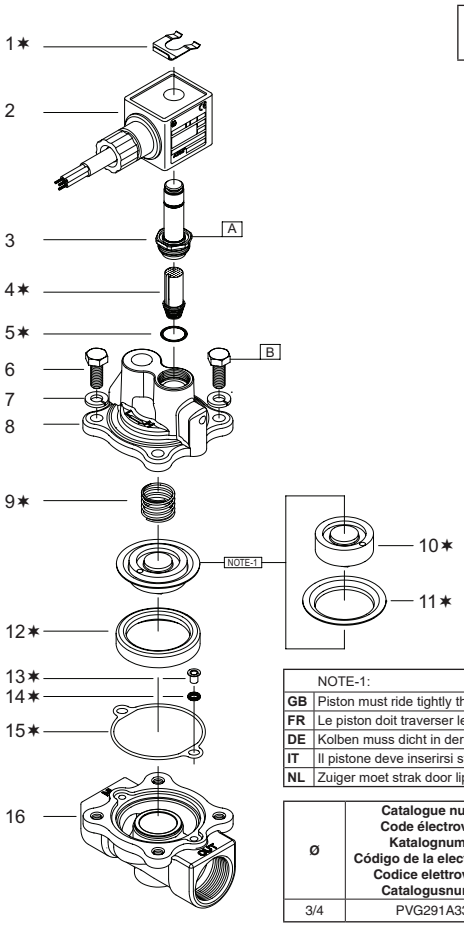

	NOTE-1:
GB	Piston must ride tightly through lipseal
FR	Le piston doit traverser le joint à lèvre sans laisser de jeu
DE	Kolben muss dicht in der Lippendichtung sitzen
IT	Il pistone deve inserirsi stretto nella tenuta a labbro
NL	Zuiger moet strak door lipafdichting gaan

Ø	Catalogue number Code électrovanne Katalognummer Código de la electrovalvula Codice elettrovalvola Catalogusnummer	Spare part kit Code pochette de rechange Ersatzteilsatz Código del kit de recambio Kit parti di ricambio Vervangingsset
3/4	PVG291A330	C 326264

DRAWING	DESSIN	ZEICHNUNG
DISEGNO	TEKENING	

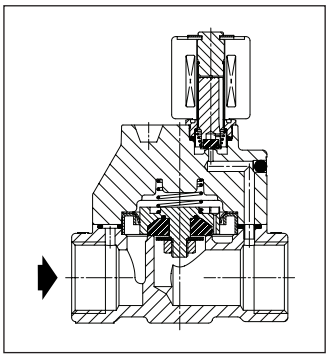

TORQUE CHART		
A	6±1	53±9
B	11±1	100±10
ITEMS	NEWTON.METRES	INCH.POUNDS

GB	✶	Supplied in spare part kit
FR	✶	Livrées en pochette de rechange
DE	✶	Enthalten im Ersatzteilsatz
IT	✶	Disponibile nel Kit parti di ricambio
NL	✶	Geleverd in vervangingsset

GB DESCRIPTION

1. Clip, retaining
2. Coil/Nameplate
3. Sol. base sub-assembly
4. Core/Spring Assembly
5. O-ring, sol. base sub-assembly/bonnet
6. Screw, bonnet (4x)
7. Washer, spring (4x)
8. Bonnet
9. Spring, piston
10. Piston assembly
11. Seal lip, piston
12. Support
13. Eyelet
14. O-ring, eyelet
15. Gasket, body
16. Body

FR DESCRIPTION

1. Clip de maintien
2. Bobine/plaque d'identification
3. Sous-ensemble de la base de la tête magnétique
4. Ensemble noyau/ressort
5. Joint torique, sous-ensemble/ couvercle de la base de la tête magnétique
6. Vis, couvercle (4x)
7. Rondelle élastique, ressort (4x)
8. Couvercle
9. Ressort, piston
10. Ensemble du piston
11. Joint à lèvre, piston
12. Support
13. Œillet
14. Joint torique, œillet
15. Joint d'étanchéité, corps
16. Corps

DE BESCHREIBUNG

1. Klammerhalterung
2. Spule/Typenschild
3. Haltemutter
4. Magnetanker-/Federbaugruppe
5. O-Ring, Haltemutter/Ventil-deckel
6. Schraube, Ventildeckel (4x)
7. Federscheibe (4x)
8. Ventildeckel
9. Kolbenfeder
10. Kolbenbaugruppe
11. Dichtungslippe, Kolben
12. Halterung
13. Öse
14. O-Ring, Öse
15. Dichtung, Gehäuse
16. Gehäuse

IT DESCRIZIONE

1. Clip di fissaggio
2. Bobina/Targhetta
3. Gruppo cannotto solenoide
4. Gruppo cannotto/molla
5. O-ring gruppo cannotto solenoide/coperchio
6. Vite, coperchio (4x)
7. Rondella, molla (4x)
8. Coperchio
9. Molla, pistone
10. Gruppo pistone
11. Tenuta a labbro, pistone
12. Supporto
13. Occhiello
14. O-ring, occhiello
15. Guarnizione, corpo
16. Corpo

NL BESCHRIJVING

1. Bevestigingsclip
2. Spoel/typeplaatje
3. Kopstuk/deksel-combinatie
4. plunjer/veer-combinatie
5. O-ring, kopstuk/deksel-combi-natie/klepdeksel
6. Bout, klepdeksel (4x)
7. Sluitring, veer (4x)
8. Klepdeksel
9. Veer, zuiger
10. Zuiger
11. Afdichtingslip, zuiger
12. Steun
13. Oog
14. O-ring, oog
15. Afdichting, afsluiterhuis
16. Huis

INSTRUCTIONS D'INSTALLATION ET DE MAINTENANCE

Électrovanne série 291 DC, normalement fermée, à débit simple élevé pour applications LPG, 3/4

FR

DESCRIPTION

Les vannes de la série 291 sont des électrovannes voies normalement fermées et à pilotage interne à débit simple élevé conçues pour le ravitaillement en LPG. Le corps de la vanne est en laiton et les parties internes en acier inoxydable.

INSTALLATION

Les composants ASCO sont conçus pour les domaines de fonctionnement indiqués sur la plaque signalétique ou la documentation. Aucune modification ne peut être réalisée sur le matériel sans l'accord préalable du fabricant ou de son représentant. Avant de procéder au montage, dépressuriser les canalisations et effectuer un nettoyage interne. Les électrovannes peuvent être montées dans n'importe quelle position. Le sens de circulation du fluide est indiqué par repères sur le corps et dans la documentation.

La dimension des tuyauteries doit correspondre au raccordement indiqué sur le corps, l'étiquette ou la notice.
ATTENTION :
- Une restriction des tuyauteries peut entraîner des dysfonctionnements.
- Afin de protéger le matériel, installer une crépine ou un filtre adéquat en amont, aussi près que possible du produit.
- En cas d'utilisation de ruban, pâte, aérosol ou un lubrifiant lors du serrage, veillez à ce qu'aucun corps étranger ne pénètre dans le circuit.
- Utiliser un outillage approprié et placer les clés aussi près que possible du point de raccordement.
- Afin d'éviter toute détérioration, NE PAS TROP SERRER les raccords des tuyauteries.
- Ne vous servez pas de la vanne ou de la tête magnétique comme d'un levier.
- Le raccordement du tuyau ne devrait exercer aucune force, torsion ou contrainte sur le produit.

INSTALLATION/BRANCHEMENT ÉLECTRIQUE

Le raccordement électrique doit être réalisé par un personnel qualifié et selon les normes et règlements locaux.
Le câblage doit être conforme à la réglementation locale et nationale en matière d'installation d'équipement antidéflagrant. Le raccordement électrique est réalisé via un câble de noyau 4. Le fil de couleur jaune-vert doit servir de fil de mise à la terre interne. Les types de solénoïde à double enroulement contiennent deux enroulements de bobine séparés raccordés via des fils en ligne (brun) et (noir) et un fil neutre commun (bleu ou gris). Le câble du solénoïde doit être statique à –40°C et peut être flexible au-dessus de -8°C. Le solénoïde doit être raccordé à une alimentation protégée par un fusible capable d'éteindre un court-circuit présumé.
ATTENTION :
- Mettre l'alimentation électrique hors tension et éteindre les pièces du circuit électrique de la tension avant de démarrer le travail.
- Toutes les bornes à vis électriques doivent être correctement serrées conformément aux normes avant la mise en service.
- Selon la tension, les éléments électriques doivent être pourvus d'un raccordement à la terre et respecter la législation et les normes locales.

MISE À LA TERRE

Afin de minimiser les risques de dommages aux personnes ou aux biens, veillez à maintenir la mise à la terre de la bobine pendant toute la durée de vie de la vanne. La pince, qui maintient (article-1) assure une connexion fiable entre la bobine et le couvercle/le sous-ensemble de la base de la tête magnétique si la connexion est conservée correctement.

MISE EN SERVICE

Avant de mettre le circuit sous pression, effectuer un essai électrique. Dans le cas d'une électrovanne, mettre la bobine sous tension plusieurs fois et vérifier le fonctionnement de la vanne.

FONCTIONNEMENT

La plupart des électrovannes comportent des bobinages prévus pour mise sous tension permanente. Pour éviter toute brûlure, ne pas toucher la tête magnétique qui, en fonctionnement normal et en permanence sous tension, peut atteindre une température élevée. Si l'électrovanne est facilement accessible, l'installateur doit prévoir une protection empêchant tout contact accidentel.

BRUIT DE FONCTIONNEMENT

Le bruit de fonctionnement varie selon l'utilisation, le fluide et le type de matériel employé. L'utilisateur ne pourra déterminer avec précision le niveau sonore émis qu'après avoir monté le composant sur l'installation.

ENTRETIEN

L'entretien nécessaire aux produits ASCO varie en fonction des conditions d'utilisation. Il est souhaitable de procéder à un nettoyage périodique dont l'intervalle varie suivant la nature du fluide, les conditions de fonctionnement et le milieu ambiant. Lors de l'intervention, les composants doivent être examinés pour détecter toute usure excessive. Un ensemble de pièces internes est proposé en pièces de rechange pour procéder à la réfection. En cas de problème lors du montage/entretien ou en cas de doute, veuillez contacter ASCO ou un représentant agréé.

DEMONTAGE DE LA VANNE

Démonter en suivant un certain ordre. Prêtez une attention particulière aux vues éclatées fournies dans la pochette et destinées à l'identification des pièces.
1. Ôter les clips de maintien et la bobine des sous-ensembles de base de la tête magnétique.
   ATTENTION : lorsque le clip de maintien métallique est ôté, il peut bondir vers le haut.
2. Dévisser les sous-ensembles de base de la tête magnétique.
3. Déposer l'ensemble noyau/ressort et le couvercle du joint torique.
4. Déposer les vis/rondelles du couvercle, le couvercle de la vanne, le piston à ressort, l'ensemble du piston, le joint à lèvre, le support, l'oeillet du joint torique, l'oeillet et le joint du corps.
5. Vous pouvez dès à présent nettoyer ou remplacer toutes les pièces.

REMONTAGE DE LA VANNE

Remonter dans l'ordre inverse au montage en suivant attentivement les vues en éclaté fournies dans la pochette et destinées à l'identification et l'emplacement des pièces.
1. NOTE : Lubrifier tous les joints/joints toriques avec de la graisse silicone de haute qualité. Remettre en place le joint du corps, l'oeillet du joint torique, l'oeillet, le support, le joint à lèvre, l'ensemble du piston, le piston à ressort, le couvercle de la vanne, les rondelles/vis, le couvercle du joint torique, l'ensemble noyau/ressort et les sous-ensembles de base de la tête magnétique. Serrez au couple stipulé les sous-ensembles de base de la tête magnétique et les vis selon le schéma de couple.
2. Remettre la bobine et les clips de maintien.
3. Après l'entretien, faire fonctionner la vanne quelques fois afin de s'assurer qu'elle s'ouvre et se ferme correctement.

Pour toute information complémentaire, visitez notre site web : www.asco.com.

BETRIEBSANLEITUNG

Serie 291 DC, normal geschlossenes, Magnetventil mit einzelnem hohem Durchfluss für LPG-Anwendungen, 3/4

DE

BESCHREIBUNG

Magnetventile der Serie 291 sind normal geschlossene, interne, pilotbetriebene Zwei-Wege-Magnetventile mit hohem Durchfluss speziell für den LPG-Kraftstoffservice. Das Ventilgehäuse besteht aus Messing mit internen Teilen aus Edelstahl.

INSTALLATION

ASCO-Komponenten sind nur zum Einsatz innerhalb der auf dem Typenschild angegebenen technischen Bedingungen vorgesehen. Änderungen an der Anlage sind nur nach Rücksprache mit dem Hersteller oder seinem Vertreter gestattet. Vor dem Einbau der Ventile muss das Rohrleitungssystem drucklos geschaltet und innen gereinigt werden. Die Einbaulage der Produkte ist generell beliebig. Die Durchflussrichtung und der Rohrleitungsanschluss von Ventilen sind gekennzeichnet.

Die Rohrleitungsanschlüsse sollten entsprechend den Größenangaben auf den Typenschildern mit handelsüblichen Verschraubungen durchgeführt werden.
VORSICHT:
- Eine Reduzierung der Anschlüsse kann zu Leistungs- und Funktionsminderungen führen.
- Zum Schutz der Ventile sollten für die Betriebsbedingungen geeignete Schmutzfänger oder Filter so dicht wie möglich in den Ventileingang integriert werden.
- Bei Abdichtung am Gewinde ist darauf zu achten, dass kein Dichtungsmaterial in die Rohrleitung oder das Ventil gelangt.
- Ordnungsgemäßes Werkzeug verwenden. Schlüssel möglichst nahe am Verbindungspunkt ansetzen.
- Um Schäden am Gerät zu vermeiden, Rohrleitungsanschlüsse NICHT ZU STARK ANZIEHEN.
- Das Ventil oder den Magneten nicht als Hebel verwenden.
- Die Rohrverbindungen sollten keine Kraft, kein Drehmoment oder Spannung auf das Produkt ausüben.

ELEKTRISCHE INSTALLATION/ELEKTRISCHER ANSCHLUSS

Der elektrische Anschluss ist von Fachpersonal entsprechend den geltenden VDE- und CEE-Bestimmungen auszuführen.
Die Verdrahtung muss den örtlichen und nationalen Vorschriften für exgeschützte Geräte entsprechen. Der elektrische Anschluss erfolgt über ein 4-adriges Kabel. Der grüngelbe Draht ist der interne Erdungsdraht. Die Magnetköpfe mit zwei Wicklungen enthalten zwei einzelne Spulenwicklungen, die über zwei Drähte (braun und schwarz) und einen gemeinsamen Nulleiter (blau oder grau) angeschlossen werden. Das Magnetkopfkabel muss bei einer Temperatur von –40°C statisch und darf über –8°C biegsam sein. Der Magnetkopf muss an eine Stromversorgung, die mit einer Sicherung mit einer Kurzschlussstrombelastbarkeit abgesichert ist, angeschlossen werden.
VORSICHT:
- Vor Beginn der Arbeiten ist sicherzustellen, dass alle elektrischen Leitungen und Netzteile spannungslos geschaltet sind.
- Alle Anschlussklemmen sind nach Beendigung der Arbeiten vorschriftsmäßig entsprechend den geltenden Normen anzuziehen.
- Je nach Spannungsbereich muss das Ventil nach den geltenden Bestimmungen und Normen einen Schutzleiteranschluss erhalten.

ERDUNG

Stellen Sie zur Vermeidung von Personen- und Sachschäden sicher, dass die Erdung der Spule während der gesamten Lebensdauer des Ventils aufrechterhalten wird. Die Klammerhalterung (Artikel-1) bietet bei korrekter Instandhaltung eine zuverlässige Verbindung zwischen der Spule und der Magnetbasis-Unterbaugruppe.

INBETRIEBNAHME

Vor Druckbeaufschlagung des Produktes sollte eine elektrische Funktionsprüfung erfolgen. Bei Magnetventilen Spannung an der Magnetspule mehrmals ein- und ausschalten und Ventil auf ordnungsgemäße Funktion überprüfen.

BETRIEB

Die meisten Magnetventile sind mit Spulen für Dauerbetrieb ausgerüstet. Zur Vermeidung von Personen- und Sachschäden sollte jede Berührung der Magnetspule vermieden werden, da diese unter normalen Betriebsbedingungen sehr heiß werden kann. Bei leicht zugänglichem Magnetventil sollte vom Installateur ein Schutz vorgesehen werden, um jegliches versehentliches Berühren zu vermeiden.

GERÄUSCHEMISSION

Die Geräuschemission hängt sehr stark vom Anwendungsfall, dem Medium, mit denen das Produkt beaufschlagt wird, und der Art des verwendeten Produktes ab. Die exakte Bestimmung des Geräuschpegels kann aus diesem Grund nur durch die Person durchgeführt werden, die das Ventil in das jeweilige System eingebaut hat.

WARTUNG

Die Wartung der ASCO-Produkte hängt von den Betriebsbedingungen ab. Es wird empfohlen, das Produkt regelmäßig zu reinigen, wobei sich die Zeitabstände nach dem Medium und den Betriebsbedingungen richten. Bei der Wartung die Komponenten auf zu starken Verschleiß kontrollieren. Für die Überholung der ASCO/JOUCOMATIC-Produkte sind komplette Sätze mit internen Teilen als Ersatzteilsätze erhältlich. Treten Schwierigkeiten bei Einbau, Betrieb oder Wartung auf sowie bei Unklarheiten, ist mit ASCO oder autorisierten Vertretern Rücksprache zu halten.

ZERLEGEN DES VENTILS

In ordnungsgemäßer Weise zerlegen. Dabei sind die Teile exakt anhand der mitgelieferten Explosionszeichnungen zu identifizieren.
1. Klammerhalterung entfernen und Spule von den Haltemuttern abziehen.
   ACHTUNG: Die Klammerhalterung kann beim Lösen nach oben wegfedern.
2. Haltemuttern losschrauben.
3. Magnetanker-/Federbaugruppe und O-Ring-Ventildeckel entfernen.
4. Ventildeckelschrauben/-beilagscheiben, Ventildeckel, Kolbenfeder, Kolbenbaugruppe, Lippendichtung, Halterung, O-Ring-Öse, Öse und Gehäusedichtung entfernen.
5. Alle Teile sind jetzt für Reinigung oder Austausch zugänglich.

ZUSAMMENBAU DES VENTILS

Ventil in der umgekehrten Reihenfolge wie bei der Zerlegung zusammenbauen. Dabei sind die Teile anhand der Explosionszeichnungen zu identifizieren und anzuordnen.
1. HINWEIS: Alle Dichtungen/Dichtungsringe sind mit hochwertigem Silikonfett zu schmieren. Gehäusedichtung, O-Ring-Öse, Öse, Halterung, Lippendichtung, Koblbenbaugruppe, Kolbenfeder, Ventildeckel, Beilagscheiben/Schrauben, O-Ring-Ventildeckel, Magnetanker-/Federbaugruppe und Haltemuttern austauschen. Haltemuttern und Schrauben entsprechend den Angaben im Drehmomentdiagramm anziehen.
2. Spule und Klammerhalterungen wieder montieren.
3. Nach der Wartung Ventil mehrmals betätigen, um sicherzustellen, dass es ordnungsgemäß funktioniert.

Weitere Informationen finden Sie auf unserer Website: www.asco.com

ISTRUZIONI DI INSTALLAZIONE E MANUTENZIONE

Serie 291 DC elettrovalvola, normalmente chiusa, portata singola alta per applicazioni LPG, 3/4

IT

DESCRIZIONE

Le Serie 291 sono delle elettrovalvole a 2 vie normalmente chiuse, bistadio, operate a pilota interno con portata singola lta, progettate per il carburante LPG. Il corpo della valvola è in ottone con parti interne in acciaio inossidabile.

INSTALLAZIONE

I componenti ASCO devono essere utilizzati esclusivamente rispettando le caratteristiche tecniche specificate sulla targhetta. Variazioni all'apparecchiatura sono ammissibili solo dopo avere consultato il costruttore o il suo rappresentante. Prima dell'installazione, depressurizzare i tubi e pulire internamente. L'apparecchiatura può essere montata in tutte le posizioni. La direzione del flusso ed i collegamenti ai tubi sono indicati sul corpo delle valvole.

I raccordi devono essere conformi alla misura indicata sull'apposita targhetta e devono essere montati in conformità.
ATTENZIONE:
- Ridurre i raccordi può causare operazioni sbagliate o malfunzionamento.
- Per proteggere l'apparecchiatura, installare un setaccio o un filtro adatto al tipo di servizio nel lato di entrata il più vicino possibile al prodotto.
- Se si usano nastro, pasta, spray o lubrificanti simili durante il serraggio, evitare che delle particelle entrino nel corpo della valvola.
- Usare utensili appropriati e posizionare le chiavi il più vicino possibile al punto di raccordo.
- Per evitare di danneggiare l'attrezzatura, NON SERRARE ECCESSIVAMENTE i raccordi.
- Non usare la valvola o il solenoide come una leva.
- I raccordi dei tubi non devono applicare alcuna forza, coppia o sollecitazione sul prodotto.

INSTALLAZIONE/CONNESSIONE ELETTRICA

L'allacciamento elettrico deve essere effettuato esclusivamente da personale specializzato e deve essere conforme alle norme locali.
Il cablaggio deve soddisfare le normative locali e nazionali delle apparecchiature antideflagranti. Il collegamento elettrico è realizzato utilizzando un cavo a 4 anime. Il connettore di colore verde/giallo è il filo di terra interno. I tipi di solenoide a doppio avvolgimento contengono due avvolgimenti di bobina singoli connessi attraverso conduttori di linea (marrone) e (nero) ad un conduttore neutro comune (blu o grigio). Il cavo della solenoide deve essere statico a -40°C e può essere sottoposto a flessione sopra i -8°C. La solenoide dovrà essere collegata ad un'alimentazione, protetta da un fusibile in grado di spegnere un eventuale cortocircuito.
ATTENZIONE:
- Scollegare l'alimentazione elettrica e diseccitare il circuito elettrico e le parti sotto tensione prima di iniziare a lavorare.
- Tutti i morsetti elettrici devono essere stretti bene secondo le norme previste prima della messa in servizio.
- Le elettrovalvole devono essere provviste di morsetti di terra a seconda della tensione e nel rispetto delle norme di sicurezza locali.

MESSA A TERRA

Per ridurre al minimo eventuali danni alle persone o alle cose, accertarsi che la messa a terra della bobina venga manutenuta per tutta la vita della valvola. La clip di fissaggio (elemento-1) fornisce una connessione affidabile fra la bobina e il gruppo cannotto solenoide se manutenuta correttamente.

MESSA IN FUNZIONE

Prima di dare pressione al sistema, eseguire un test elettrico. Nel caso di elettrovalvole, eccitare ripetutamente la bobina e verificare il funzionamento della valvola.

SERVIZIO

Molte elettrovalvole sono provviste di bobine per il funzionamento continuo. Per prevenire la possibilità di danneggiare cose o persone, non toccare il solenoide. Se di facile accesso, l'elettrovalvola deve essere protetta per evitare qualsiasi contatto accidentale.

EMISSIONE SUONI

L'emissione di suoni dipende dall'applicazione, dal mezzo e dalla natura dell'attrezzatura impiegata. L'utente può determinare esattamente il livello sonoro solo dopo aver installato la valvola sul proprio impianto.

MANUTENZIONE

La manutenzione dei prodotti ASCO dipende dalle condizioni di utilizzo. Questi componenti devono essere puliti periodicamente. L'intervallo fra una pulizia e l'altra varia a seconda delle condizioni di utilizzo. Durante gli interventi è preferibile controllare che i vari componenti non siano eccessivamente usurati. In caso di usura eccessiva è disponibile un set completo di parti interne come kit di ricambio. In caso di problemi durante l'installazione e la manutenzione o in caso di dubbi, rivolgersi ad ASCO o ai suoi rappresentanti autorizzati.

SMONTAGGIO VALVOLE

Smontare procedendo con ordine. Consultare attentamente gli esplosi forniti per una corretta identificazione delle parti.
1. Smontare le clip di fissaggio e sfilare la bobina dal gruppo cannotto.
   ATTENZIONE : quando si sgancia la clip metallica di fissaggio, questa può scattare verso l'alto.
2. Svitare il sottogruppo di base del solenoide.
3. Rimuovere il gruppo cannotto/molla e l'anello di tenuta del coperchio.
4. Rimuovere le viti/rondelle del coperchio, il coperchio della valvola, il pistone a molla, il gruppo pistone, la tenuta a labbro, il supporto, anello di tenuta dell'occhiello, occhiello e guarnizione del corpo.
5. Ora tutte le parti sono accessibili per la pulizia o la sostituzione.

RIMONTAGGIO VALVOLA

Rimontare procedendo nell'ordine inverso facendo riferimento agli esplosi forniti per la corretta identificazione e collocazione delle parti.
1. NOTA : Lubrificare tutte le guarnizioni/anelli di tenuta con grasso al silicone d'alta qualità. Rimontare guarnizione del corpo, anello di tenuta dell'occhiello, occhiello, supporto, tenuta a labbro, gruppo pistone, pistone a molla, coperchio valvola, rondelle/vite, anello di tenuta coperchio, gruppo cannotto/molla e sottogruppo di base del solenoide. Serrare il sottogruppo di base del solenoide e avvitare secondo lo schema delle coppie di torsione.
2. Rimontare la bobina e le clip metalliche di fissaggio.
3. Dopo la manutenzione, azionare ripetutamente la valvola per accertarne il corretto funzionamento.

Per informazioni aggiuntive, visitate il nostro sito Internet: www.asco.com.

ALGEMENE INSTALLATIE-EN ONDERHOUDSINSTRUCTIES

291 DC-serie afsluiters zijn normaal gesloten magneetafsluiters met een enkele hoge doorlaat voor LPG-toepassingen, 3/4

NL

BESCHRIJVING

Afsluiters uit de 291-serie zijn 2-weg, normaal gesloten, indirect werkende magneetafsluiters met hoge doorlaat, bedoeld voor LPG-brandstof. Het afsluiterhuis is van messing met interne onderdelen van roestvrij staal.

INSTALLATIE

ASCO-producten mogen uitsluitend toegepast worden binnen de op de naamplaat aangegeven specificaties. Wijzigingen zijn alleen toegestaan na overleg met de fabrikant of haar vertegenwoordiger. Voor het inbouwen dient het leidingsysteem drukloos gemaakt te worden en inwendig gereinigd. De apparatuur kan in iedere willekeurige positie worden gemonteerd. De doorstroomrichting wordt bij afsluiters aangegeven op het afsluiterhuis.

De pijpaansluiting moet overeenkomstig de naamplaatgegevens plaatsvinden.
LET OP:
- Vermindering van de aansluitingen kan tot prestatie- en functiestoornis leiden.
- Installeer een gaasfilter of filter dat geschikt is voor dit doel in de inlaatzijde zo dicht mogelijk bij het product, ter bescherming van de apparatuur.
- Als er voor het aandraaien gebruik wordt gemaakt van tape, pasta, spray of een vergelijkbaar smeermiddel, mogen er geen deeltjes in het leidingwerk geraken.
- Men dient uitsluitend geschikt gereedschap te gebruiken en de moersleutels zo dicht mogelijk bij het aansluitpunt te plaatsen.
- Gebruik een zodanig koppel voor leidingverbindingen dat het product niet wordt beschadigd.
- Gebruik de afsluiter of magneet niet als hefboom.
- De pijpaansluitingen mogen geen krachten, momenten of druk op het product overdragen.

ELEKTRISCHE INSTALLATIE/AANSLUITING

In geval van elektrische aansluiting dient dit door vakkundig personeel te worden uitgevoerd volgens de door de plaatselijke overheid bepaalde richtlijnen.
De bedrading moet voldoen aan de plaatselijke en nationale voorschriften voor explosieveilige installaties. Gebruik een 4-aderige kabel voor de elektrische aansluitingen. De groen/geel gekleurde ader is de interne aardleiding. Magneetkoppen met dubbele wikkeling bevatten twee afzonderlijke spoelwikkelingen die via de (bruine en zwarte) bekrachtigingsaders en een gemeenschappelijke neutrale ader (blauw of grijs) apart van stroom kunnen worden voorzien. Bij -40ºC mag de kabel van de magneetkop niet vrijelijk kunnen bewegen, dit mag pas boven -8°C. De magneetkop moet worden aangesloten op een gezekerde voeding die een kortsluitstroom kan doven.
LET OP:
- Voordat men aan het werk begint moeten alle spanningsvoerende delen spanningsloos worden gemaakt.
- Alle aansluitklemmen moeten na het beëindigen van het werk volgens de juiste normen worden aangedraaid.
- Al naar gelang het spanningsbereik moet het product volgens de geldende normen van een aarding worden voorzien.

AARDING

Zorg dat de spoelen gedurende de levensduur van de afsluiter geaard blijven om het risico op persoonlijk letsel of schade aan eigendommen zoveel mogelijk te beperken. De bevestigingsclip (item-1) biedt een betrouwbare aansluiting tussen de spoel en de kopstuk/deksel-combinatie als deze op zijn plaats blijft.

IN GEBRUIK STELLEN

Voordat u de druk aansluit, dient u eerst een elektrische test uit te voeren. Leg in geval van magneetafsluiters meerdere malen spanning op de spoel aan en controleer de werking van de afsluiter.

GEBRUIK

De meeste magneetafsluiters zijn uitgevoerd met spoelen voor continu gebruik. Om persoonlijk letsel en schade door aanraking van het spoelhuis te voorkomen dient men contact te vermijden, omdat bij langdurige inschakeling de spoel of het spoelhuis heet kan worden. In voorkomende gevallen dient men de spoel af te schermen voor aanraking.

GELUIDSEMISSIE

De geluidsemissie hangt sterk af van de toepassing, het medium en de aard van de gebruikte apparatuur. Het geluidsniveau kan pas worden bepaald nadat de afsluiter is ingebouwd.

ONDERHOUD

Het onderhoud aan producten van ASCO is afhankelijk van de bedrijfsomstandigheden. We raden u aan het product regelmatig te reinigen, in intervallen die afhankelijk zijn van het medium en de bedrijfsomstandigheden. Controleer tijdens het onderhoud of onderdelen zijn versleten. In geval van slijtage zijn er sets met reserve-onderdelen beschikbaar om een inwendige revisie uit te voeren. In geval van problemen of als er onduidelijkheden tijdens montage, gebruik of onderhoud optreden, dient men zich tot ASCO of haar vertegenwoordiger te wenden.

DEMONTAGE

Neem de afsluiter op een ordelijke wijze uit elkaar. Raadpleeg daarbij de montagetekeningen die de afzonderlijke onderdelen benoemen.
1. Verwijder de bevestigingsclips en spoel van de kopstuk/deksel-combinaties.
   LET OP : bij het verwijderen van de bevestigingsclip kan deze omhoog springen.
2. Schroef de kopstuk/deksel-combinaties los.
3. Verwijder plunjer/veer-combinatie en O-ring klepdeksel
4. Verwijder klepdekselbouten/sluitringen, klepdeksel, veerzuiger, zuigercombinatie, lipafdichting, steun, O-ring oog, oog en afsluiterhuis-afdichting.
5. Alle delen zijn nu toegankelijk voor reiniging of vervanging.

MONTAGE

Monteer alle delen in omgekeerde volgorde als aangegeven bij demontage, let daarbij wel op de montagetekening voor de juiste plaatsing van de onderdelen.
1. OPMERKING : Smeer alle afdichtingen / O-ringen met hoogwaardig siliconenvet. Plaats afsluiterhuis-afdichting, O-ring oog, oog, steun lipafdichting, zuigercombinatie, veerzuiger, klepdeksel, sluitringen/bout, O-ring klepdeksel, plunjer/veer-combinatie en kopstuk/deksel-combinaties terug. Draai de kopstuk/deksel-combinaties en bouten met het juiste aandraaimoment vast.
2. Monteer de spoel en de bevestigingsclips.
3. Na het onderhoud dient men de afsluiter een aantal malen te bedienen om de werking ervan te controleren.

Ga voor meer informatie naar onze website: www.asco.com.

INSTRUCCIONES DE INSTALACIÓN Y MANTENIMIENTO
Serie 291 DC, válvula de solenoide de normalmente cerradas, flujo alto sencillo para aplicaciones de GPL, 3/4

ES

DESCRIPCIÓN

La Serie 291 está compuesta por válvulas de solenoide de flujo alto sencillo accionadas por piloto interno normalmente cerrada, diseñadas para el servicio de combustible GPL. El cuerpo de la válvula está construido de latón con piezas internas de acero inoxidable.

INSTALACIÓN

Los componentes ASCO sólo deben utilizarse dentro de las especificaciones técnicas que se especifican en su placa de características. Los cambios en el equipo sólo estarán permitidos después de consultar al fabricante o a su representante. Antes de la instalación, despresurice el sistema de tuberías y limpie internamente. El equipo puede utilizarse en cualquier posición. En el cuerpo se indican el sentido del fluido y la conexión de las válvulas a la tubería.

Las conexiones a la tubería deben corresponder al tamaño indicado en la placa de características y ajustarse adecuadamente.
PRECAUCIÓN:
- La reducción de las conexiones puede causar operaciones incorrectas o defectos de funcionamiento.
- Para la protección del equipo se debe instalar en la parte de la entrada y tan cerca como sea posible del producto un filtro o tamizador adecuado para el servicio.
- Si se utiliza cinta, pasta, spray u otros lubricantes en el ajuste, se debe evitar que entren partículas en el producto.
- Se deben utilizar las herramientas adecuadas y colocar las llaves lo más cerca posible del punto de conexión.
- Para evitar daños al equipo, NO FORZAR las conexiones a la tubería.
- No utilizar la válvula o el solenoide como palanca.
- Las conexiones de tubo no deben realizarse aplicando fuerza, apriete ni tensión mecánica al producto.

INSTALACIÓN/CONEXIÓN ELÉCTRICA

En caso de requerirse conexiones eléctricas, estas serán realizadas por personal cualificado y deberán adaptarse a las normas y regulaciones locales.
El cableado debe cumplir las normativas locales y nacionales de equipos antideflagrantes. La conexión eléctrica se lleva a cabo mediante un cable de 4 núcleos. El hilo verde/amarillo es el hilo de tierra interno. Los tipos de solenoide de bobinado dual contienen dos bobinados individuales conectados por los hilos de línea marrón y negro y un hilo neutral común (azul o gris). El cable del solenoide debe quedar estático en –40°C y puede doblarse por encima de -8°C. El solenoide se conectará a una fuente de alimentación, protegida por un fusible capaz de soportar un posible cortocircuito.
PRECAUCIÓN:
- Desconecte la alimentación eléctrica y desactive el circuito eléctrico y los componentes activos antes de iniciar el trabajo.
- Todos los terminales eléctricos de tornillo deben quedar apretados según los estándares antes de ponerlos en servicio.
- Dependiendo de la tensión de los componentes activos, se debe proporcionar la conexión a tierra y cumplir las normativas y estándares locales.

CONEXIÓN A TIERRA

Para minimizar la posibilidad de que se produzcan lesiones personales o daños a la propiedad, asegúrese de mantener la conexión a tierra de las bobinas a través de la conexión activa de la válvula. El clip, de sujeción (elemento-1) proporciona una conexión segura entre la cubierta y la base auxiliar del solenoide si se realiza un mantenimiento correcto.

PUESTA EN MARCHA

Antes de aplicar presión al sistema, lleve a cabo primero una prueba eléctrica. En caso de las válvulas de solenoide, energice la bobina unas cuantas veces y compruebe el funcionamiento de la válvula.

SERVICIO

La mayor parte de las válvulas solenoides se suministran con bobinas para un servicio continuo. Con el fin de evitar la posibilidad de daños personales o materiales no se debe tocar el solenoide, ya que puede haberse calentado en condiciones normales de trabajo. Si la electroválvula es de fácil acceso, el instalador debe prever una protección que impida cualquier contacto accidental.

EMISIÓN DE RUIDOS

La emisión de ruidos depende de la aplicación, medio y naturaleza del equipo utilizado. La determinación exacta del nivel de sonido sólo puede realizarla el usuario con la válvula instalada en su sistema.

MANTENIMIENTO

El mantenimiento de los productos ASCO depende de las condiciones de servicio. Se recomienda una limpieza periódica, dependiendo de las condiciones del medio y del servicio. Durante el servicio, los componentes deben ser examinados por si hubiera desgastes excesivos. Se dispone de un juego completo de partes internas como recambio. Si ocurriera un problema durante la instalación/mantenimiento o en caso de duda, póngase en contacto con ASCO o con sus representantes autorizados.

DESMONTAJE DE LA VÁLVULA

Desmonte la válvula ordenadamente. Preste especial atención a las vistas ampliadas que se suministran para identificar las partes.
1. Retire los clips de sujeción y la bobina de las bases auxiliares del solenoide.
   PRECAUCIÓN: al desengancharse el clip de sujeción metálico, éste puede saltar hacia arriba.
2. Desatornille las bases auxiliares del solenoide.
3. Retire el conjunto núcleo/resorte y la junta de la tapa.
4. Retire los tornillos/arandelas de la tapa, la tapa de la válvula, resorte del pistón, conjunto del pistón, la junta selladora del borde, el soporte, la junta del agujero de paso, el agujero de paso y la guarnición del cuerpo.
5. Ahora tendrá acceso a todas las piezas para su limpieza o sustitución.

REMONTAJE DE LA VÁLVULA

Vuelva a montar la válvula en el orden inverso de desmontaje prestando especial atención a las vistas ampliadas suministradas para identificar e instalar las partes.
1. NOTA: Lubrique todas las guarniciones/juntas con grasa de silicona de buena calidad. Sustituya la guarnición del cuerpo, la junta del agujero de paso, el agujero de paso, el soporte, la junta selladora del borde, el conjunto del pistón, el resorte del pistón, la tapa de la válvula, los tornillos/arandelas, la junta de la tapa, el conjunto núcleo/resorte y las bases auxiliares del solenoide. Apriete las bases auxiliares del solenoide y los tornillos según el cuadro de apriete.
2. Vuelva a colocar la bobina y los clips de sujeción.
3. Después de realizado el mantenimiento, opere la válvula unas cuantas veces para asegurarse de su correcto funcionamiento.

Para obtener información adicional, visite nuestro sitio Web: www.asco.com

INSTALLATIONS- OCH SKÖTSELANVISNING
Serie 291 DC, normalt stängd solenoidventil, för enstaka perioder av högt flöde för LPG-tillämpningar, 3/4

SE

BESKRIVNING

Serie 291 är 2-vägs normalt stängda, internt pilotstyrda solenoidventiler för enstaka perioder av högt flöde som är utformade för användning med LPG-bränsle. Ventilkroppen är i mässing med invändiga delar i rostfritt stål.

INSTALLATION

ASCO-komponenter är enbart avsedda för användning i enlighet med de tekniska specifikationerna på typskylten. Utrustningen får enbart modifieras med tillverkarens eller en representants uttryckliga medgivande. Före installationen ska trycket i ledningarna stängas av och invändigt rengöras. Utrustningen kan monteras i valfri position. Flödesriktningen och ventilernas rörledningar anges på ventilkroppen.

Kopplingarna ska göras enligt storlek och vridmoment på namnplattan.
VAR FÖRSIKTIG:
- Mindre kopplingar kan orsaka fel eller bristande funktion.
- För att skydda utrustningen ska en lämplig sil eller ett filter installeras vid intaget och så nära produkten som möjligt.
- Var försiktig så att inga partiklar tränger in i systemet vid åtdragning med tejp, fett, spray eller liknande smörjmedel.
- Använd rätt verktyg och placera nyckeln så nära kopplingspunkten som möjligt.
- För att undvika skada på utrustningen får rörkopplingar INTE DRAS ÅT FÖR HÅRT.
- Använd inte ventilen eller solenoiden som hävstång.
- Rörkopplingarna får inte på något sätt belasta produkten.

ELEKTRISK INSTALLATION/ANSLUTNING

Elektriska anslutningar får enbart utföras av behörig personal och skall göras enligt gällande lokala standarder och bestämmelser.
Kabelledningen måste överensstämma med lokala och nationella reglementen för explosionssäker utrustning. Den elektriska anslutningen görs via en fyrledarkabel. Den grön/gult färgade tråden är den interna jordkabeln jordledningen. Solenoidtyperna med dubbel lindning innehåller två individuella spollindningar som är anslutna via (bruna) och (svarta) ledningstrådar och en vanlig neutral tråd (blå eller grå). Solenoidens kabel måste vara statisk vid -40 °C och kan böjas vid över -8 °C. Solenoiden ska vara ansluten till en spänningskälla och skyddas av en säkring som kan åtgärda en eventuell kortslutning.
VAR FÖRSIKTIG:
- Stäng av all strömtillförsel och ladda ur elkretsen samt spänningsförande delar innan arbete påbörjas.
- Alla elektriska skruvkontakter ska dras åt enligt anvisningarna innan produkten tas i bruk.
- Beroende på spänning måste elektriska komponenter förses med en jordanslutning i enlighet med lokala bestämmelser och standarder.

JORDNING

I syfte att minimera risken för personskada eller materialskada är det viktigt att spolarna är jordade under ventilens hela livslängd. Fästklämman (del 1) ger en tillförlitlig koppling mellan spolen och solenoidens basmodul vid korrekt underhåll.

DRIFTSÄTTNING

Utför ett elektriskt test innan systemet trycksätts. Vid användning av solenoidventiler ska strömmen till spolen slås på ett antal gånger och ventilens funktion kontrolleras.

SERVICE

De flesta solenoidventiler har spolar för kontinuerlig drift. För att förebygga risk för person- eller materialskada får spolen inte vidröras då den kan bli mycket varm vid normal drift. Om solenoidventilen är lätt att komma åt ska installatören förse med skydd mot oavsiktlig kontakt.

BULLERNIVÅ

Bullernivån är beroende på tillämpningen, medium och typen av utrustning. Den exakta bullernivån kan bara fastställas av användaren på platsen där ventilen installerats.

UNDERHÅLL

Underhållet av ASCO-produkter beror på driftsförhållandena. Regelbunden rengöring rekommenderas, intervallet är beroende på vätskan som används och driftförhållandena. Under driften ska komponenterna kontrolleras på slitage. En komplett uppsättning invändiga delar finns som reservdelssats. Om ett problem uppstår vid installation/underhåll eller vid frågor, kontakta då gärna ASCO eller en auktoriserad representant.

ISÄRTAGNING AV VENTILEN

Var noggrann vid isärtagningen. Se de detaljerade illustrationerna för att identifiera de olika delarna.
1. Avlägsna fästklämman och spolen från solenoidens basmoduler.
   VAR FÖRSIKTIG: när fästklämman av metall släpper kan den kastas uppåt.
2. Skruva ur solenoidens basmoduler.
3. Ta bort kärn-/fjäderenheten och huvens O-ring.
4. Ta bort huvens skruvar/packningar, ventilhuven, fjäderkolven, kolvenheten, tätningen, stödet, öljettens O-ring, öljetten och stommens packning.
5. Alla delar är nu tillgängliga för rengöring eller byte.

HOPSÄTTNING AV VENTILEN

Montera samman ventilen i motsatt ordningsföljd, se de detaljerade illustrationerna för att identifiera och placera de olika delarna.
1. OBS! Smörj alla packningar/O-ringar med ett silikonbaserat smörjmedel av hög kvalitet. Sätt tillbaka stommens packning, öljettens O-ring, öljetten, stödet, tätningen, kolvenheten, fjäderkolven, ventilhuven, packningar/skruv, huvens O-ring, kärn-/fjäderenheten och solenoidens basmoduler. Dra åt solenoidens basmoduler och skruvar enligt momenttabellen.
2. Sätt tillbaka spolen och fästklämmorna.
3. Slå till ventilen ett antal gånger för att kontrollera att den fungerar efter underhållet.

Gå till vår webbplats för mer information: www.asco.com.

DIBUJO	RITNING	TEGNING
DESENHO	TEGNING	PIIRUSTUS

SERIES PVG291A330 (EM5)

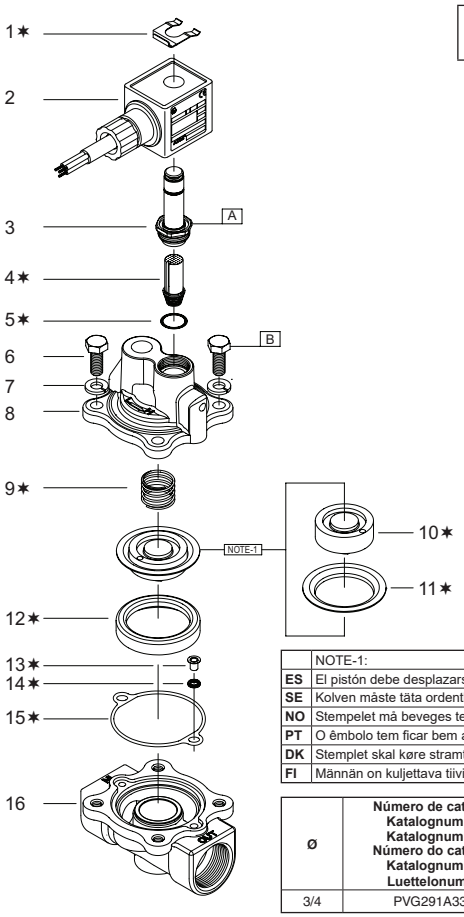

	NOTE-1:
ES	El pistón debe desplazarse de forma ajustada por la junta selladora del borde
SE	Kolven måste täta ordentligt mot tätningen
NO	Stempelet må beveges tett gjennom kantpakningen
PT	O êmbolo tem ficar bem apertado através do anel de aperto.
DK	Stemplet skal køre stramt gennem læbesamlingen
FI	Männän on kuljettava tiiviisti reunatiivisteen läpi

Ø	Número de catálogo Katalognummer Katalognummer Número do catálogo Katalognummer Luettelonumero	Kit de piezas de recambio Reservdelssats Reservedelssett Kit de peças sobresselentes Reservedelssæt Lisäosasarja
3/4	PVG291A330	C 326264

DIBUJO	RITNING	TEGNING
DESENHO	TEGNING	PIIRUSTUS

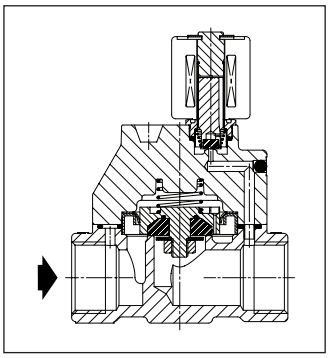

TORQUE CHART		
A	6±1	53±9
B	11±1	100±10
ITEMS	NEWTON.METRES	INCH.POUNDS

ES	✶	Incluido en Kit de recambio
SE	✶	Levereras med reservdelssats
NO	✶	Leveres som en del av reservedelssettet
PT	✶	Fornecido no kit de peças sobresselentes
DK	✶	Leveres i reservedelssættet
FI	✶	Toimitetaan varaosasarjan mukana

ES DESCRIPCION

1. Clip, sujeción
2. Bobina/placa de identificación
3. Base auxiliar del solenoide
4. Conjunto del núcleo/resorte
5. Junta, base auxiliar del solenoide, tapa
6. Tornillo, tapa (4x)
7. Arandela, resorte (4x)
8. Tapa
9. Resorte, pistón
10. Conjunto del pistón
11. Junta selladora del borde, pistón
12. Soporte
13. Agujero de paso
14. Junta tórica, agujero de paso
15. Guarnición, cuerpo
16. Cuerpo

SE BESKRIVNING

1. Klämma, kvarhållande
2. Spole/typskylt
3. Solenoidens sockel detaljsammansättning
4. Kärna/fjäderenhet
5. O-ring, solenoidens basmodul/huv
6. Skruv, huv (4x)
7. Packning, fjäder (4x)
8. Huv
9. Fjäder, kolv
10. Kolvenhet
11. Tätning, kolv
12. Stöd
13. Öljett
14. O-ring, öljett
15. Packning, stomme
16. Stomme

NO BESKRIVELSE

1. Klemme, lås
2. Spole og navneplate
3. Spolefundament undermontasje
4. Kjerne-/fjærmontering (2x
5. O-ring, Spolefundament undermontasje
6. Skrue, kappe (4x)
7. Skive, fjær (4x)
8. Kappe
9. Fjær, stempel
10. Stempelmontering
11. Kantpakning, stempel
12. Støtte
13. Øye
14. O-ring, øye
15. Pakning huset
16. Hus

PT DESCRIÇÃO

1. Clipe, retenção
2. Bobina/Placa de identificação
3. Subconjunto da base do solenoide
4. Conjunto de núcleo/mola
5. O-ring, subconjunto da base do solenoide/capa
6. Parafuso, capa (4x)
7. Anilha, mola (4x)
8. Capa
9. Mola, êmbolo
10. Conjunto do êmbolo
11. Anel de aperto, êmbolo
12. Suporte
13. Olhal
14. O-ring, olhal
15. Junta, corpo
16. Corpo

DK BESKRIVELSE

1. Klemme, tilbageholdelse
2. Spole/fabriksskilt
3. Magnetkonsolunderenhed
4. Kerne-/fjederindsats
5. O-ring, magnetkonsolunderenhed/beskyttelseshætte
6. Skrue, beskyttelseshætte (4x)
7. Spændskive, fjeder (4x)
8. Beskyttelseshætte
9. Fjeder/stempel
10. Stempelsamling
11. Læbesamling
12. Støtte
13. Malle
14. O-ring, malle
15. Mellemstykke, hus
16. Hus

FI KUVAUS

1. Pidike
2. Kela/tyyppikilpi
3. Sol. alustaosarakenne
4. Keskus-/jousiosarakenne
5. O-rengas, sol. alustaosarakenne/venttiilinkansi
6. Ruuvi, venttiilinkansi (4x)
7. Aluslaatta, jousi (4x)
8. Venttiilinkansi
9. Jousi, mäntä
10. Mäntäkokoonpano
11. Tiivistereuna, mäntä
12. Tuki
13. Silmukka
14. O-rengas, silmukka
15. Tiiviste, runko
16. Runko

INSTALLASJONS- OG VEDLIKEHOLDSINSTRUKSER
Serie 291 DC, normalt lukket magnetventil, enkelt høyt flyt for bruk med LPG, 3/4

NO

BESKRIVELSE
Serie 291 er 2-veis normalt lukket, intern pilotbetjente, enkelt høyt flyt magnetventiler utviklet til LPG-drivstoffservice. Ventilhuset er i messing med innvendige deler i rustfritt stål.

INSTALLASJON
ASCO-komponenter er kun beregnet på bruk innenfor de tekniske egenskapene som er spesifisert på navneplaten. Endringer i utstyret er kun tillatt etter rådføring med produsenten eller dennes representant. Før installering må trykket reduseres og rørsystemet rengjøres innvendig. Utstyret kan monteres i enhver stilling. Strømningsretningen og rørtilkoplingen av ventiler er indikert på huset.

Rørkoblingene må være i samsvar med størrelsen angitt på navneplaten og satt på deretter.
ADVARSEL:
- Redusering av tilkoblingene kan føre til feilaktig drift eller funksjonsfeil.
- For å beskytte utstyret bør du installere en sil eller et filter som passer for betjening av inntaket så nært produktet som mulig.
- Hvis det brukes tape, pasta, spray eller tilsvarende smøremiddel ved tilstramming, må du unngå at det kommer partikler inn i systemet.
- Bruk riktig verktøy og plasser nøkler så nær tilkoblingspunktet som mulig.
- For å unngå skade på utstyret må rørkoblingene IKKE TREKKES TIL FOR STRAMT.
- Ikke bruk ventilen eller spolen som vektstang.
- Rørkoblingene må ikke legge noen vekt, moment eller belastning på produktet.

ELEKTRISK INSTALLASJON/TILKOBLING
Elektriske koplinger må bare gjøres av faglært personale og må være i samsvar med lokale forskrifter og standarder.
Det elektriske opplegget må imøtekomme lokale og nasjonale regler for eksplosjonssikkert utstyr. Den elektriske oppkoblingen gjøres med en 4-kjerners kabel. Den grønne/gule ledningen er den interne jordledningen. Spoletypene med dobbelspoling inneholder to individuelle spoleviklinger forbundet med (brune) og (sorte) linjeledninger og en felles nøytral ledning (blå eller grå). Kabelen til spolen må være statisk ved -40 °C og kan bøyes over -8 °C. Spolen skal tilkobles en forsyning, beskyttet med en sikring som er i stand til å avbryte en mulig kortslutning.
ADVARSEL:
- Slå av strømtilførselen og gjør den elektriske kretsen og de spenningsførende delene strømløse før arbeidet starter.
- Alle elektriske polklemmer må strammes forsvarlig i henhold til standardene før de settes i bruk.
- Avhengig av spenningen må elektriske komponenter være utstyrt med jording og tilfredsstille lokale forskrifter og standarder.

JORDING
For å minimere risikoen for personskade og skade på eiendom må du sørge for at jordingen av spolen opprettholdes i hele ventilens levetid. Flukksskiven (punkt 1) gir en pålitelig forbindelse mellom spolen og solenoidens basekomponenten hvis den vedlikeholdes på korrekt måte.

SETTE I DRIFT
Før systemet trykksettes, må en elektrisk test utføres først. For magnetventiler skal du energisere spolen et par ganger og kontrollere at solenoiden virker.

SERVICE
De fleste spoleventilene er utstyrt med spoler beregnet på kontinuerlig drift. For å redusere muligheten for skade på personer eller eiendom må man ikke berøre spolen, som kan bli varm under normale driftsforhold. Hvis magnetventilen er lett tilgjengelig må installatøren sette opp vern som forhindrer tilfeldig kontakt.

STØY
Støynivået avhenger av bruksområdet, mediet og karakteren av utstyret som brukes. Nøyaktig fastsettelse av støynivået kan bare gjøres av brukeren som har ventilen installert i sitt system.

VEDLIKEHOLD
Vedlikehold av ASCO-produkter avhenger av betjeningsforholdene. Periodisk rengjøring anbefales. Tidspunktene for dette vil avhenge av midlene som brukes og serviceforholdene. Under service bør komponenter undersøkes for overdreven slitasje. Et fullstendig sett med interne deler er tilgjengelig som et reservedelssett. Hvis det oppstår et problem under installasjon/vedlikehold eller hvis du er i tvil, ta kontakt med ASCO eller autoriserte representanter.

DEMONTERING AV VENTILEN
Demontering skal skje i riktig rekkefølge. Vær spesielt oppmerksom på perspektivsnittene for identifisering av deler.
1. Fjern festeringen og spolen fra solenoidens basekomponentene.
   FORSIKTIG: Når festeringen i metall slippes, kan den hoppe oppover.
2. Skru løs solenoidens basekomponentene.
3. Ta ut kjerne-/fjærmonteringen og O-ringkappen.
4. Ta av skruene/skivene til kappen, ventilkappen, fjærstempel, stempelmontering, kantpakning, støtte, O-ring-øye, øye og husets pakning.
5. Alle deler er nå tilgjengelige for rengjøring eller utskifting.

REMONTERING AV VENTILEN
Remonter i motsatt rekkefølge av demonteringen og vær spesielt oppmerksom på perspektivsnittene for identifisering og skifte av deler.
1. MERK: Smør alle pakninger/o-ringer med silikonfett av høy kvalitet. Bytt ut husets pakning, O-ring-øyet, øyet, støtten, kantpakningen, stempelmonteringen, fjærstempelet, ventilkappen, skiver/skruer, O-ringkappen, Kjerne-/fjærmonteringen og solenoidens basekomponentene. Stram til skruen til solenoidens basekomponentene henhold til momenttabellen.
2. Bytt ut spolen og festeringene.
3. Etter vedlikehold skal du bruke ventilen et par ganger for å kontrollere at den fungerer som den skal.

Besøk vårt nettsted for ytterligere informasjon:
www.asco.com

INSTRUÇÕES DE INSTALAÇÃO E MANUTENÇÃO
Válvula solenoide de normalmente fechada CC de série 291, de fluxo alto único para aplicações GPL, 3/4

PT

DESCRIÇÃO
As válvulas da série 291 são normalmente válvulas solenoide de fluxo único alto único operadas por piloto interno, concebidas para serviço com combustível GPL. O corpo da válvula é em latão com peças internas em aço inoxidável.

INSTALAÇÃO
Deve utilizar apenas os componentes da ASCO de acordo com as características técnicas especificadas na placa de identificação. As alterações ao equipamento só são autorizadas após consulta ao fabricante ou ao seu representante. Antes da instalação, despressurize o sistema de tubos e limpe o interior. O equipamento pode ser montado em qualquer posição. A direção do fluxo e a ligação dos tubos das válvulas são indicadas no corpo.

As ligações dos tubos têm de estar de acordo com o tamanho indicado na placa de identificação e têm de estar montadas corretamente.
ATENÇÃO:
- A redução das ligações poderá causar o funcionamento inadequado ou mau funcionamento.
- Para proteção do equipamento, instale uma rede ou um filtro adequado para a assistência relacionada com o lado de entrada o mais junto possível do produto.
- Quando utilizar fita adesiva, pasta, spray ou um lubrificante idêntico para apertar, evite a entrada de partículas no sistema.
- Utilize as ferramentas adequadas e coloque as chaves de bocas o mais junto possível do ponto de ligação.
- Para evitar danos no equipamento, NÃO APERTE EXCESSIVAMENTE as ligações do tubo.
- Não utilize a válvula nem o solenoide como uma alavanca.
- As ligações do tubo não devem exercer qualquer força, torque ou esforço no produto.

LIGAÇÃO/INSTALAÇÃO ELÉTRICA
No caso das ligações elétricas, estas devem ser executadas por técnicos qualificados e de ser acordo com as normas e os regulamentos locais.
Os fios elétricos têm de estar em conformidade com os regulamentos locais e nacionais sobre equipamento à prova de explosão. A ligação elétrica é feita através de um cabo de 4 fios. O condutor verde/amarelo é o fio terra interno. Os dois tipos de solenoide de duplo enrolamento contêm dois enrolamentos de bobina individuais ligados através de condutores (castanho) e (preto) e um condutor neutro comum (azul ou cinzento). O cabo do solenoide tem de ficar estático a uma temperatura de -40 °C e tem de ficar flexível a uma temperatura superior a -8 °C. O solenoide deverá estar ligado a uma fonte de alimentação, protegida por um fusível capaz de eliminar uma possível corrente de curto circuito.
ATENÇÃO:
- Desligue a corrente elétrica e remova a corrente do circuito elétrico e das peças que transportam tensão antes de iniciar o trabalho.
- Deve apertar corretamente todos os terminais elétricos com parafusos de acordo com as normas antes de serem colocados em serviço.
- Dependendo dos componentes elétricos de tensão, tem de fornecer uma ligação à massa e satisfazer as normas e os regulamentos locais.

LIGAÇÃO À MASSA
Para minimizar a possibilidade de lesões corporais ou danos no material, certifique-se de que a ligação à massa da bobina é mantida através da corrente da válvula. O clipe, retenção (item-1) fornece uma ligação segura entre a bobina e o subconjunto da base do solenoide, se mantido corretamente.

COLOCAÇÃO EM FUNCIONAMENTO
Antes de pressurizar o sistema, efetue um teste elétrico. No caso das válvulas solenoides, estimule a bobina algumas vezes e verifique o funcionamento da válvula.

ASSISTÊNCIA
A maior parte das válvulas solenoides está equipada com bobinas concebidas para trabalho contínuo. Para evitar lesões corporais ou danos no material, não toque no operador de solenoide que pode ficar quente em condições de funcionamento normais. Caso a válvula solenoide possa ser facilmente acedida, o instalador tem de usar equipamento de proteção para evitar qualquer contacto acidental.

EMISSÃO DE SOM
A emissão de som depende da aplicação, material e natureza do equipamento utilizado. A determinação exata do nível de som só pode ser efetuada pelo utilizador com a válvula instalada no sistema.

MANUTENÇÃO
A manutenção dos produtos da ASCO depende das condições de serviço. A limpeza periódica é recomendada e o momento da limpeza depende do material e das condições de assistência. Deve examinar os componentes durante a operação de assistência para detetar desgaste excessivo. Um conjunto completo de peças internas está disponível como um kit de peças sobresselentes. Se ocorrer um problema durante a instalação/manutenção ou em caso de dúvida, contacte a ASCO ou um representante autorizado.

DESMONTAGEM DAS VÁLVULAS
Desmonte de uma forma ordenada. Preste especial atenção às vistas ampliadas fornecidas para identificação das peças.
1. Retire os clipes de retenção e a bobina dos subconjuntos de base do solenoide.
   PRECAUÇÃO: ao desengatar o clipe de retenção metálico, a mola pode ir para cima.
2. Desenrosque os subconjuntos da base do solenoide.
3. Remova o conjunto de núcleo/mola e a capa do o-ring.
4. Retire parafusos/anilhas da capa, capa da válvula, êmbolo de mola, conjunto de êmbolo, anel de aperto, suporte, olhal de o-ring, olhal e junta do corpo.
5. Todas as peças estão agora acessíveis para limpeza ou substituição.

MONTAGEM DAS VÁLVULAS
Monte pela ordem inversa da desmontagem, prestando especial atenção às vistas ampliadas para identificação e substituição de peças.
1. NOTA: Lubrifique todas as juntas/o-rings com massa lubrificante de silicone de alta qualidade. Volte a colocar a junta do corpo, olhal do o-ring, suporte, anel de aperto, conjunto de êmbolo, êmbolo de mola, capa da válvula, anilhas/parafuso, capa do o-ring, conjunto de núcleo/mola e subconjuntos de base do solenoide. Aperte os subconjuntos da base do solenoide e os parafusos de acordo com a tabela de binários.
2. Volte a montar a bobina e os clipes de retenção.
3. Depois da manutenção, opere a válvula algumas vezes para verificar se está a funcionar corretamente.

Para mais informações, visite o nosso sítio Web:
www.asco.com

INSTALLATIONS-OG VEDLIGEHOLDELSESINSTRUKTIONER
Serie 291 DC, normalt lukket magnetventil, enkelt høj gennemstrøm for LPG-anvendelser, 3/4

DK

BESKRIVELSE
Serie 291 er 2-vejs normalt lukkede internt pilotstyrede enkel høj gennemstrøms magnetventiler, designet for LPG-forsyningsservice. Ventilhuset kan fås i messing med indvendige dele i rustfrit stål.

INSTALLATION
ASCO komponenter er kun beregnet til brug under de tekniske vilkår der er beskrevet på fabriksskiltet. Ændringer af apparaturet er kun tilladt efter samråd med fabrikanten eller dennes repræsentanter. Udløs trykket i rørsystemet, og rens det indvendigt før installationen. Udstyret kan monteres i alle positioner. Gennemstrømsretningen og rørforbindelserne for ventilerne er angivet på huset.

Rørforbindelserne skal udføres i overensstemmelse med den størrelse der er angivet på fabriksskiltet.
FORSIGTIG:
- Reducering af forbindelserne kan forårsage forkert funktion eller fejl.
- Til beskyttelse af udstyret kan der i indløbssiden så tæt på produktet som muligt installeres en si eller et filter, der er egnet til formålet.
- Pas på, at der ikke kommer partikler ind i systemet, hvis der bruges tape, pasta, spray eller et lignende smøremiddel i forbindelse med tilspændingen.
- Brug det korrekte værktøj, og brug skruenøglerne så tæt på samlingspunktet som muligt.
- For at undgå at skade udstyret må rørforbindelserne IKKE OVERSPÆNDES.
- Brug ikke ventilen som håndgreb.
- Rørsamlingerne må ikke udøve nogen kraft, vridningsmoment eller belastning på produktet.

ELEKTRISK INSTALLATION/FORBINDELSE
Elektriske tilslutninger må kun foretages af trænet personale og skal foretages i overensstemmelse med de lokale bestemmelser og standarder.
Ledningsføringen skal overholde lokale og nationale regulativer vedrørende eksplosionssikkert udstyr. Den elektriske tilslutning foretages med et 4kernekabel. Den grøn-gule ledning er den interne jordledning. De dobbeltviklede magnettyper indeholder to individuelle spolevindinger, der er tilsluttet via (brune) og (sorte) ledninger og en almindelig neutral ledning (blå eller grå). Magnetens kabel skal være statisk ved -40° C og kan bøjes over -8° C. Magneten skal tilsluttes en strømforsyning, der er beskyttet med en sikring, som er i stand til at slukke en prospektiv kortslutning.
FORSIGTIG:
- Sluk for elektriciteten, og sørg før arbejdets påbegyndelse for, at de elektriske kredsløb og de spændingsførende dele ikke er strømførende.
- Alle elektriske skrueklemmer skal være spændt ordentligt i henhold til standarderne inden ibrugtagning.
- Afhængigt af spændingen skal de elektriske komponenter udstyres med jordforbindelse og overholde de lokale bestemmelser og standarder.

JORDING
For at minimere risikoen for personskade eller materielle skader skal det sikres, at spolernes jordforbindelse opretholdes gennem hele ventilens levetid. Fastholdelsesklipsen (nr. 1) sikrer en pålidelig forbindelse mellem spolen og solenoidventilens underdel, hvis den er korrekt vedligeholdt.

IDRIFTSÆTTELSE
Udfør en elektrisk test, inden der bliver sat tryk på systemet. Ved magnetventiler aktiveres spolen nogle få gange, og ventilens funktion kontrolleres.

SERVICE
De fleste magnetventiler er udstyret med spoler, der er konstrueret til kontinuerlig drift. For at forebygge muligheden for personskader eller materielle skader må man ikke røre magneten, som kan blive meget varm under normale driftsomstændigheder. Hvis magnetventilen er let tilgængelig, skal den person, der installerer, sørge for at beskytte sig for at undgå utilsigtet kontakt.

LYD
Udsendelsen af lyd afhænger af brugen, mediet og den type udstyr der er brugt. En nøjagtig fastlæggelse af lydniveauet kan kun foretages af den bruger, der har ventilen installeret i sit system.

VEDLIGEHOLDELSE
Vedligeholdelsen af ASCO-produkter afhænger af brugsbetingelserne. Regelmæssig rensning er anbefalet, hyppigheden af rensningen afhænger af det brugte medie og driftsforholdene. Under vedligeholdet skal komponenterne ses efter for uforholdsmæssigt stort slid. Et komplet sæt af de indre dele kan leveres som et samlet reservedelssæt. Kontakt ASCO eller en autoriseret repræsentant, hvis der opstår problemer under installation/vedligeholdelse eller i tvivlstilfælde.

DEMONTERING AF VENTIL
Udfør demonteringen på korrekt vis. Vær særlig opmærksom på eksplosionstegningerne, hvormed man kan identificere delene.
1. Fjern holdeklemmer og spole fra magnetkonsolunderenheder.
   ADVARSEL: Hvis holdeklemmen af metal deaktiveres, kan den springe fremad.
2. Skru magnetkonsolunderenhederne løs.
3. Fjern kerne-/fjederindsats og O-ring beskyttelseshætte.
4. Fjern hættens skruer/spændskiver, ventilhætten, fjederstemplet, stempelsamlingen, læbesamlingen, støtte, O-ring malle, malle og husets mellemstykke.
5. Der er nu adgang til alle dele med henblik på rengøring og udskiftning.

GENMONTERING AF VENTIL
Genmonter delene i modsat rækkefølge af demonteringen, og vær særligt opmærksom på eksplosionstegningerne, der er tilvejebragt med henblik på identifikation og placering af delene.
1. BEMÆRK: Smør alle mellemstykker/O-ringe med silikonefedt af høj kvalitet. Anbring igen husets mellemstykke, O-ring malle, malle, støtte, læbesamling, stempelsamling, fjederstempel, ventilhætte, spændskiver/skrue, O-ring beskyttelseshætte, kerne-/fjederindsats og magnetkonsolunderenhederne. Stram magnetkonsolunderenheder og skruer i henhold til diagrammet over tilspændingsmoment.
2. Anbring igen spole og holdeklemmer.
3. Efter vedligeholdelsen skal du betjene ventilen et par gange for at sikre, at den virker korrekt.

For yderligere information, besøg vores hjemmeside:
www.asco.com

ASENNUS- JA HUOLTO-OHJEET
Sarjan 291 DC normaalisti suljettu solenoidiventtiili, yksittäinen suuren virtauksen malli nestekaasusovelluksiin, 3/4

FI

KUVAUS
Sarja 291 sisältää normaalisti suljettuja, sisäisellä ohjauslaitteella varustettuja suuren virtauksen 2-tiesolenoidiventtiilejä, jotka on suunniteltu nestekaasupolttoaineen jakeluun. Venttiilin runko on messinkiä ja sisäiset osat ruostumatonta terästä.

ASENNUS
ASCO-komponentit on tarkoitettu käytettäviksi ainoastaan tyyppikilvessä määriteltyjen teknisten ominaisuuksien rajoissa. Ösiin saa tehdä muutoksia vain valmistajan tai valmistajan edustajan luvalla. Vapauta putkista paine ennen asentamista ja puhdista sisäosat. Laite voidaan asentaa mihin asentoon tahansa. Runkoon on merkitty virtauksen suunta ja venttiiliien putkistoliitännät.

Putkiliitäntöjen pitää olla tyyppikilvessä mainitun koon mukaisia ja asennettu sen mukaan.
TÄRKEÄÄ:
- Liitäntöjen pienentäminen saattaa aiheuttaa vääränlaista toimintaa tai toimintahäiriöitä.
- Suojele laitteistoa asentamalla suodatin tuloaukon puolelle mahdollisimman lähelle tuotetta.
- Jos kiristettäessä käytetään teippiä, liisteriä, suihketta tai vastaavaa voiteluainetta, vältä hiukkasten joutumista järjestelmään.
- Käytä asianmukaisia työkaluja ja sijoita ruuviavaimet mahdollisimman lähelle liitäntäkohtaa.
- Laitevaurioiden välttämiseksi ÄLÄ KIRISTÄ putkiliitoksia LIIAN KIREÄLLE.
- Älä käytä venttiilitä tai solenoidia vipuna.
- Putkiliitännät eivät saa aiheuttaa tuotteelle minkäänlaista painetta, väntöä tai puristusta.

SÄHKÖASENNUS/-LIITÄNTÄ
Sähköliitännät saa tehdä vain ammattitaitoinen henkilökunta, ja niissä tulee noudattaa paikallisia säädöksiä ja standardeja. Johdotuksen on täytettävä paikalliset ja kansalliset räjähdyssuojattuja laitteita koskevat määräykset. Sähköliitäntä on tehty 4 säikeistön kaapelilla. Keltavihreä johto on sisäinen maadoitusjohdin. Kaksikelaiset solenoidityypit sisältävät kaksi erillistä kelaa, jotka on yhdistetty toisiinsa (ruskealla) ja (mustalla) johdolla ja tavallisella nollajohdolla (sininen tai harmaa). Solenoidin kaapelin on oltava staattinen -40 °C:n lämpötilassa, ja se voi olla taipuisa yli -8 °C:n lämpötilassa. Solenoidi kytketään syöttöpuolelle, ja se suojataan sulakkeella, joka pystyy kuolettamaan mahdollisen oikosulkuvirran.
TÄRKEÄÄ:
- Sammuta sähkövirtalähde ja poista jännite sähkövirtapiiristä ja jännitteisistä osista ennen työhön ryhtymistä.
- Kaikki sähköiset liitinten ruuvit pitää kiinnittää huolellisesti standardien mukaan ennen käyttöönottoa.
- Jännitteestä riippuen sähköisiin osiin pitää liittää maadoitusliitäntä paikallisten säädösten ja standardien mukaan.

MAADOITUS
Mahdollisten henkilö- tai omaisuusvahinkojen minimoimiseksi varmista, että kelat on maadoitettu venttiilin koko käyttöiän ajan. Kiinnike, pidike (kohta-1) varmistaa oikein ylläpidettynä luotettavan liitoksen kelan ja sol. alustarakenteen välillä.

KÄYTTÖÖNOTTO
Suorita sähkötesti ennen järjestelmän paineistamista. Jos käytössä on solenoidiventtiilit, kytke kelaan jännite pari kertaa ja tarkista solenoidin toiminta.

HUOLTO
Useimmissa magneettiventtiileissä on jatkuvatoimiset kelat. Välttääksesi henkilö- tai omaisuusvaurioita älä koske solenoidiventtiilitä, sillä se voi kuumentua tavallisessa käytössä. Mikäli solenoidiventtiiliin pääsee helposti käsiksi, on asentajan laitettava suoja satunnaisten kosketusten estämiseksi.

ÄÄNET
Äänen taso riippuu käytettävän laitteiston sovelluksesta, väliaineesta ja luonteesta. Vain käyttäjä voi määrittää äänitason tarkasti, kun venttiili on asennettu järjestelmään.

HUOLTO
ASCO-tuotteiden huolto riippuu käyttöolosuhteista. Säännöllinen puhdistaminen, jonka ajoitus riippuu väliaineista ja käyttöolosuhteista, on suositeltavaa. Huollon yhteydessä on syytä tarkastaa, etteivät osat ole liian kuluneita. Varaosasarjana on saatavana täydellinen sarja sisäosia. Jos asennuksessa tai huollossa esiintyy ongelmia tai jos olet epävarma, ota yhteys ASCOon tai valtuutettuun edustajaan.

VENTTIILIN POISTO
Poista venttiili ohjeiden mukaan. Kiinnitä erityisesti huomiota räjäytyskuviin, joista näet osien nimet.
1. Irrota pidikkeet ja käämi solenoidin alustaosarakenteista.
   HUOMAUTUS: metallipidikkeen irrotessa se voi ponnahtaa ylöspäin.
2. Kierrä solenoidin alustaosarakenteet irti.
3. Irrota keskus-/jousiosarakenne ja venttiilinkannen O-rengas.
4. Irrota venttiilinkannen ruuvit/aluslaatat, venttiilinkansi, jousimäntä, mäntäkokoonpano, reunatiiviste, tuki, silmukan O-rengas, silmukka ja rungon tiiviste.
5. Nyt voit puhdistaa tai vaihtaa kaikki osat.

VENTTIILIN ASENTAMINEN TAKAISIN
Asenna venttiili takaisin päinvastaisessa järjestyksessä kuin irrotit sen, ja kiinnitä huomiota räjäytyskuvissa näkyviin osien nimiin ja paikkoihin.
1. HUOM.: Voitele kaikki tiivisteet/O-renkaat laadukkaalla silikonirasvalla. Asenna rungon tiiviste, silmukan O-rengas, silmukka, tuki, reunatiiviste, mäntäkokoonpano, jousimäntä, venttiilinkansi, aluslaatat/ruuvi, venttiilinkannen O-rengas, keskus-/jousikokoonpano ja solenoidin alustaosarakenteet. Kiristä solenoidin alustaosarakenteet ja ruuvit momenttitaulukon mukaan.
2. Asenna käämi ja pidikkeet takaisin paikoilleen.
3. Kokeile huollon jälkeen magneettiventtiiliä muutaman kerran varmistaaksesi, että se toimii oikein.

Lisätietoja on Internet-sivullamme: www.asco.com.

NÁVOD K INSTALACI A ÚDRŽBĚ
Série 291 DC, normálně uzavřený solenoidový ventil, jeden vysoký průtok pro aplikace LPG, 3/4

CZ

POPIS

Sérii 291 představují dvoucestné normálně uzavřené solenoidové ventily, ovládané interním pilotem, s jedním vysokým průtokem pro palivo LPG. Těleso ventilu je z mosazi s vnitřními částmi z nerezové oceli.

INSTALACE

Komponenty společnosti ASCO jsou určeny pro použití pouze v rámci technických parametrů uvedených na štítku. Změny vybavení jsou povoleny pouze po konzultaci s výrobcem nebo jeho zástupcem. Před instalací odtlakujte potrubní systém a očistěte jeho vnitřní plochy. Zařízení se může montovat v jakékoliv poloze. Směr průtoku a potrubní přípojky ventilu jsou uvedeny na tělese.

Potrubní přípojky musí odpovídat velikosti uvedené na typovém štítku a musí být odpovídajícím způsobem namontovány.
UPOZORNĚNÍ:
- Zmenšení velikosti přípojek může způsobit nesprávnou činnost a funkční selhání.
- Pro ochranu zařízení nainstalujte sítko filtru vhodné pro provoz a umístěné na vstupní straně co nejblíže k produktu.
- Pokud se při utahování používá páska, pasta, sprej nebo podobné mazivo, zabraňte tomu, aby se jeho částice dostaly do systému.
- Používejte vhodné nástroje a umisťujte klíče co nejblíže k místu spojení.
- Abyste zabránili poškození zařízení, NEUTAHUJTE PŘÍLIŠ připojení potrubí.
- Nepoužívejte ventil ani solenoid jako páku.
- Trubková spojení by na produkt neměla působit žádnou silou, kroutivou silou ani napětím.

ELEKTRICKÁ INSTALACE / PŘIPOJENÍ

Elektrické připojení musí provést vyškolený personál podle platných místních předpisů a norem.
Elektrická instalace musí vyhovovat místním a státním předpisům pro zařízení v nevýbušném provedení. Elektrické připojení se provádí prostřednictvím kabelu se 4 vodiči. Zelenožlutý vodič je vnitřní zemnicí drát. Typy solenoidů s dvojitým vinutím obsahují dvě samostatná cívková vinutí spojená (hnědým) a (černým) vodičem a běžným nulovým (modrým nebo šedým) vodičem. Kabel solenoidu musí být stálý při –40°C a smí být ohebný při teplotách nad -8°C. Solenoid má být připojen k napájení, chráněn pojistkou schopnou potlačit předpokládaný zkratový proud.
UPOZORNĚNÍ:
- Dříve, než zahájíte práci, odpojte elektrický přívod, uzavřete elektrický obvod a součásti pod napětím.
- Před uvedením do provozu musí být všechny šrouby svorek řádně utaženy v souladu s normami.
- V závislosti na napětí elektrických součástí musí být použito uzemnění tak, aby bylo vyhověno místním předpisům a normám.

UZEMNĚNÍ

Abyste minimalizovali možnost poranění osob nebo poškození majetku, zajistěte, aby byla po celou dobu životnosti ventilu prováděna údržba uzemnění cívky. Příchytka (položka-1) v případě správné údržby zajišťuje spolehlivé propojení mezi cívkou a krytem/podsestavou patice solenoidu.

UVEDENÍ DO PROVOZU

Před natlakováním systému nejprve proveďte elektrický test. V případě solenoidových ventilů několikrát přiveďte napětí k cívce a zkontrolujte funkci ventilu.

SERVIS

Většina solenoidových ventilů je vybavena cívkami určenými pro nepřetržitý provoz. Nedotýkejte se solenoidu, který může být za normálních provozních podmínek horký, aby nedošlo k úrazu nebo k poškození majetku. Pokud je solenoidový ventil snadno přístupný, musí montér zajistit ochranu před náhodným kontaktem.

EMISE ZVUKU

Emise zvuku závisí na aplikaci, médiu a vlastnostech používaného zařízení. Přesné stanovení hladiny zvuku může provést pouze uživatel po nainstalování ventilu do systému.

ÚDRŽBA

Údržba produktů společnosti ASCO závisí na provozních podmínkách. Doporučuje se pravidelné čištění, jehož intervaly závisí na médiích a provozních podmínkách. V rámci údržby by měla být prováděna kontrola nadměrného opotřebení součástí. Kompletní sada vnitřních dílů je k dispozici jako sada náhradních dílů. Dojde-li během instalace/údržby k problémům nebo ke vzniku pochybností, kontaktujte společnost ASCO nebo autorizované zástupce.

DEMONTÁŽ VENTILU

Ventil demontujte běžným způsobem. Věnujte zvýšenou pozornost poskytnutým rozloženým pohledům pro identifikaci jednotlivých částí.
1. Demontujte přídržné svorky a cívku z podsestav patice solenoidu.
   UPOZORNĚNÍ: Pokud se kovová spona uvolní, může vystřelit směrem vzhůru.
2. Demontujte podsestavy patice solenoidu.
3. Demontujte sestavu jádra/pružiny a víčko O-kroužku.
4. Demontujte šrouby/podložky víčka, víčko ventilu, pružinový píst, sestavu pístu, přírubové těsnění, podpěru, očko O-kroužku, očko a těsnění tělesa.
5. Všechny části jsou nyní přístupné pro čištění nebo výměnu.

OPĚTOVNÉ SESTAVENÍ VENTILU

Opětovné sestavení se provádí v opačném pořadí než při demontáži. Věnujte zvýšenou pozornost poskytnutým rozloženým pohledům pro identifikaci a umístění jednotlivých částí.
1. POZNÁMKA: Namažte všechna těsnění/O-kroužky vysoce kvalitním silikonovým mazivem. Vraťte těsnění tělesa, očko O-kroužku, očko, podpěru, přírubové těsnění, sestavu pístu, pružinový píst, víčko ventilu, podložky/šroub, víčko O-kroužku, sestavu jádra/pružiny a podsestavy patice solenoidu. Podsestavu patice solenoidu utáhněte v souladu s tabulkou utahovacích momentů.
2. Vraťte cívku a přídržné svorky.
3. Po údržbě ventil několikrát vyzkoušejte, abyste se ujistili, že správně pracuje.

Další informace naleznete na našich internetových stránkách: www.asco.com

INSTRUKCJA MONTAŻU I KONSERWACJI
Seria 291 DC, zawór elektromagnetyczny normalnie zamknięty, pojedynczego przepływu o wysokim natężeniu przepływu, do zastosowań LPG, 3/4

PL

OPIS

Seria 291 to dwukierunkowe, elektromagnetyczne normalnie zamknięte z wewnętrznym sterowaniem pilotem, pojedynczego przepływu o wysokim natężeniu przepływu, przeznaczone do obsługi paliwa LPG. Korpus zaworu wykonywany jest z mosiądzu, a wewnętrzne części zaworu ze stali nierdzewnej.

MONTAŻ

Podzespoły firmy ASCO należy stosować wyłącznie w zakresie parametrów technicznych podanych na tabliczce znamionowej. Zmiany w budowie urządzenia są dozwolone dopiero po skonsultowaniu ich z producentem lub przedstawicielem. Przed montażem należy rozprężyć i wyczyścić instalację rurową od środka. Urządzenie można zamontować w dowolnej pozycji. Kierunek przepływu i złącze rurowe zaworu jest zaznaczone na korpusie.

Złącza rurowe powinny być zgodne z rozmiarem podanym na tabliczce znamionowej i odpowiednio zamontowane.
OSTROŻNIE:
- Redukcja złączy może prowadzić do nieprawidłowej pracy lub usterek.
- W celu zabezpieczenia sprzętu należy po stronie wlotu, jak najbliżej produktu, zamontować sitko lub filtr odpowiedni do danego zastosowania.
- Jeśli podczas dokręcania stosuje się taśmę, pastę, spray lub podobny środek poślizgowy, nie wolno dopuścić, aby substancja ta przedostała się do instalacji.
- Należy stosować odpowiednie narzędzia i umieścić klucze jak najbliżej punktu złącza.
- Aby zapobiec uszkodzeniu sprzętu, NIE DOKRĘCAĆ złączy rurowych, używając NADMIERNEJ SIŁY.
- Nie należy używać zaworu ani cewki jako dźwigni.
- Złącza rurowe nie powinny wywierać żadnego nacisku, momentu ani naprężenia na produkt.

INSTALACJA/PODŁĄCZENIE ELEKTRYCZNE

Wymagane połączenia elektryczne mogą być wykonywane wyłącznie przez wykwalifikowanych pracowników i muszą spełniać wymogi lokalnych norm i przepisów.
Okablowanie powinno być zgodne z lokalnymi i krajowymi przepisami dotyczącymi urządzeń przeciwwybuchowych. Przyłącze elektryczne wykonuje się za pomocą przewodu 4-żyłowego. Przewód zielonożółty to wewnętrzny przewód uziomowy. Cewki o podwójnym uzwojeniu zawierają dwa oddzielne uzwojenia cewkowe podłączone przewodami (brązowym) i (czarnym) oraz wspólnym przewodem zerowym (niebieskim). Przewód cewki musi zapewniać nieruchomość w temperaturze -40°C i elastyczność powyżej -8°C. Cewkę należy podłączyć do zasilania zabezpieczonego bezpiecznikiem zdolnym stłumić spodziewany krótkotrwały prąd.
OSTROŻNIE:
- Przed rozpoczęciem pracy wyłączyć zasilanie elektryczne i napięcie obwodu elektrycznego oraz części pod napięciem.
- Przed rozpoczęciem eksploatacji wszystkie elektryczne zaciski śrubowe muszą być prawidłowo dokręcone, zgodnie z obowiązującymi normami.
- W zależności od napięcia elementy elektryczne należy wyposażyć w przyłącze uziemiające, muszą one także spełniać wymogi lokalnych norm i przepisów.

UZIEMIENIE

Aby zminimalizować możliwość uszkodzenia ciała lub mienia, należy upewnić się, że cewki zostały zabezpieczone na cały okres eksploatacji zaworu. Pierścień osadczy (element-1) zapewnia połączenie pomiędzy cewką, a podzespołem podstawy cewki.

PRZEKAZANIE DO EKSPLOATACJI

Przed doprowadzeniem ciśnienia do układu należy przeprowadzić test elektryczny. W przypadku zaworów elektromagnetycznych należy kilkakrotnie podać napięcie na cewkę i sprawdzić, czy zawór działa prawidłowo.

OBSŁUGA

Większość zaworów elektromagnetycznych jest wyposażona w cewki przeznaczone do pracy ciągłej. Aby zapobiec obrażeniom ciała lub uszkodzeniom wyposażenia, nie należy dotykać cewki, która może się nagrzewać w normalnych warunkach eksploatacji. Jeśli zawór elektromagnetyczny jest łatwo dostępny, monter powinien zabezpieczyć się przed przypadkowym kontaktem.

EMISJA DŹWIĘKÓW

Emisja dźwięków zależy od zastosowania, medium i rodzaju używanego sprzętu. Dokładne określenie poziomu dźwięku może przeprowadzić sam użytkownik poprzez zamontowanie zaworu w swojej instalacji.

KONSERWACJA

Konserwacja produktów firmy ASCO zależy od warunków eksploatacji. Zaleca się okresowe czyszczenie, którego częstotliwość uzależniona jest od medium i warunków eksploatacji. Podczas serwisowania należy sprawdzić, czy podzespoły nie uległy nadmiernemu zużyciu. Kompletny zestaw wewnętrznych części jest dostępny jako zestaw części zamiennych. W razie wystąpienia problemów w trakcie montażu/konserwacji lub w razie pytań należy skontaktować się z firmą ASCO lub jej autoryzowanym przedstawicielem.

DEMONTAŻ ZAWORU

Zdemontować zawór w uporządkowany sposób. Zwrócić szczególną uwagę na rysunki rozłożonych zespołów służące do identyfikacji części.
1. Zdjąć pierścienie osadcze i cewkę z podzespołów podstawy cewki.
   OSTROŻNIE: przy zdejmowaniu pierścienia osadczego może on odskoczyć w górę.
2. Odkręcić podzespoły podstawy cewki.
3. Usunąć osłonę podzespołu rdzenia/sprężyny i o-ringu.
4. Usunąć podkładki/śruby osłony, osłonę zaworu, tłok sprężynowy, podzespół tłoka, uszczelkę wargową, wspornik, ucho o-ringu, ucho i uszczelkę korpusu.
5. Wszystkie części można teraz oczyścić lub wymienić.

PONOWNY MONTAŻ ZAWORU

Zmontować ponownie, wykonując czynności demontażu w odwrotnej kolejności. Zwrócić szczególną uwagę na rysunki rozłożonych zespołów służące do identyfikacji i rozmieszczenia części.
1. UWAGA: Nasmarować wszystkie uszczelki/o-ringi wysokiej jakości smarem silikonowym. Umieścić ponownie na swoje miejsce uszczelkę korpusu, ucho o-ringu, ucho, wspornik, uszczelkę wargową, podzespół tłoka, tłok sprężynowy, osłonę zaworu, śruby/podkładki, osłonę o-ringu, podzespół rdzenia/sprężyny i podzespoły podstawy cewki. Zamocować podzespoły podstawy cewki i dokręcić je momentem podanym w tabeli.
2. Wymienić cewkę i pierścień osadczy.
3. Po zakończeniu konserwacji kilkakrotnie uruchomić zawór, aby upewnić się, czy działa prawidłowo.

Dodatkowe informacje dostępne są na stronie: www.asco.com

VÝKRES	RYSUNEK	RAJZ
ΣΧΕΔΙΟ		

SERIES PVG291A330 (EM5)

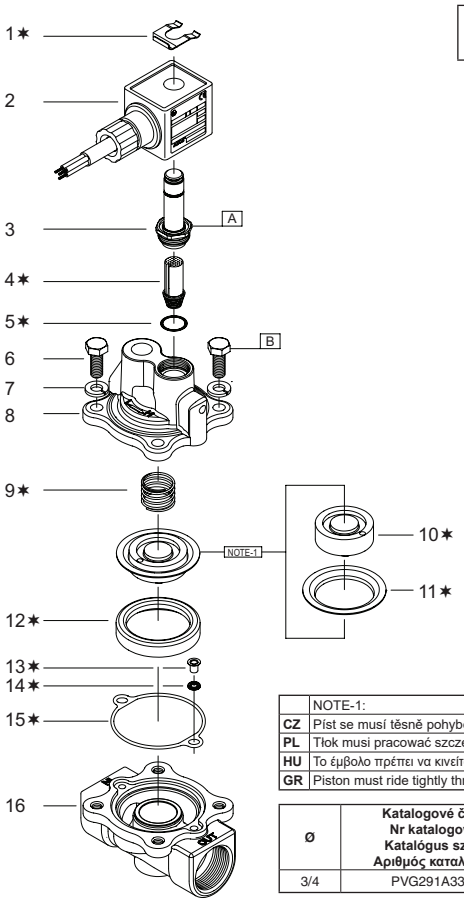

	NOTE-1:
CZ	Píst se musí těsně pohybovat přírubovým těsněním.
PL	Tłok musi pracować szczelnie względem uszczelki wargowej
HU	Το έμβολο πρέπει να κινείται σφιχτά μέσα από τον περιμετρικό δακτύλιο
GR	Piston must ride tightly through lipseal

Ø	Katalogové číslo Nr katalogowy Katalógus szám Αριθμός καταλόγου	Souprava náhradních dílů Zestaw części zamiennych Pótalkatrészkészlet Κιτ ανταλλακτικών
3/4	PVG291A330	C 326264

RAJZ	RYSUNEK	RAJZ
ΣΧΕΔΙΟ		

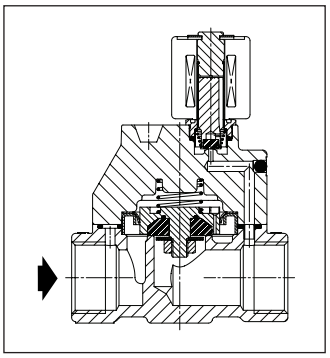

TORQUE CHART		
A	6±1	53±9
B	11±1	100±10
ITEMS	NEWTON.METRES	INCH.POUNDS

CZ	✶	Dodáno v sadě náhradních dílů
PL	✶	Dołączone w zestawie części zamiennych
HU	✶	Pótalkatrészkészletben szállítva
GR	✶	Διατίθεται σε κιτ ανταλλακτικών

CZ POPIS

1. Svorka, přídržná
2. Cívka/typový štítek
3. Podsestava patice solenoidu
4. Sestava jádra/pružiny
5. O-kroužek, podsestava patice solenoidu/víčko
6. Šroub, víčko (4x)
7. Podložka, pružina (4x)
8. Víčko
9. Pružina, píst
10. Sestava pístu
11. Přírubové těsnění, píst
12. Podpěra
13. Očko
14. O-kroužek, očko
15. Těsnění, těleso
16. Těleso

PL OPIS

1. Pierścień osadczy
2. Cewka / tabliczka znamionowa
3. Podzespół podstawy cewki
4. Podzespół rdzenia/sprężyny
5. O-ring, osłona/podzespół podstawy cewki
6. Śruba osłony (4x)
7. Podkładka sprężysta (4x)
8. Osłona
9. Sprężyna, tłok
10. Podzespół tłoka
11. Uszczelka wargowa, tłok
12. Wspornik
13. Ucho
14. O-ring, ucho
15. Uszczelka, korpus
16. Korpus

HU LEÍRÁS

1. Tartókapocs
2. Tekercs/névtábla
3. Szolenoidalap részegység
4. Mag/rugó egység
5. O-gyűrű, mágnesszelep alap alegység/kupak
6. Csavar, kupak (4 db)
7. Rugós alátét (4 db)
8. Kupak
9. Rugó, dugattyú
10. Dugattyú egység
11. Tömítőperem, dugattyú
12. Támasztó
13. Szem
14. O-gyűrű, szem
15. Tömítés, ház
16. Ház

GR ΠΕΡΙΓΡΑΦΗ

1. Έλασμα συγκράτησης
2. Πηνίο/Πινακίδα
3. Υπο-σύνολο βάσης ηλεκτρομαγνήτη
4. Συγκρότημα Πυρήνα/Ελατηρίου
5. Τσιμούχα, υπο-σύνολο βάσης ηλεκτρομαγνήτη /κολάρο
6. Βίδα, κολάρο (4x)
7. Ροδέλα, ελατήριο (4x)
8. Κολάρο
9. Ελατήριο, έμβολο
10. Συγκρότημα εμβόλου
11. Περιμετρικός δακτύλιος, έμβολο
12. Βάση
13. Κρίκος
14. Τσιμούχα, κρίκου
15. Φλάντζα, σώματος
16. Σώμα

TELEPÍTÉSI ÉS KARBANTARTÁSI ÚTMUTATÓ
291 DC sorozat, alaphelyzetben zárt mágnesszelep, egyszeres magas áramlású LPG alkalmazásokhoz, 3/4

HU

LEÍRÁS

A 291-es sorozatba 2-irányú, alaphelyzetben zárt, belső vezérlésű egyszeres, magas áramlású mágnesszelepek tartoznak, melyeket LPG üzemanyag-ellátáshoz terveztek. A szelepház sárgarézből készült, rozsdamentes acél belső alkatrészekkel.

TELEPÍTÉS

Az ASCO komponensek csak az adattáblán meghatározott műszaki jellemzők tartományán belül használhatók. A berendezésen csak a gyártóval vagy annak képviselőjével történt egyeztetés után hajthatók végre változtatások. A telepítés előtt nyomásmentesítse a csővezetékrendszert, és végezzen belső tisztítást. A berendezés bármilyen helyzetben felszerelhető. Az áramlásirány és a szelepek csőcsatlakozása a házon van feltüntetve.

A csőcsatlakozásoknak meg kell felelniük az adattáblán feltüntetett méretnek, és megfelelően kell azokat beszerelni.
FIGYELEM!
- A csatlakozások méretének csökkentése helytelen működést vagy üzemzavart okozhat.
- A berendezés védelme érdekében telepítsen egy, az adott funkciónak megfelelő szűrőszitát a szívóoldalra, a lehető legközelebb a termékhez.
- Ha a rögzítéshez szalagot, ragasztóanyagot, sprayt vagy hasonló kenőanyagot használ, ügyeljen rá, hogy ne kerüljenek részecskék a rendszerbe.
- A megfelelő eszközöket használja, a kulcsokat a lehető legközelebb helyezve a csatlakozási pontokhoz.
- A berendezés sérülésének elkerülés érdekében NE HÚZZA TÚL a csőcsatlakozásokat.
- Ne használja a szelepet vagy a mágnesszelepet fogantyúként.
- A csőcsatlakozások nem fejthetnek ki semmilyen erőt, nyomatékot vagy feszítő hatást a termékre.

ELEKTROMOS TELEPÍTÉS/CSATLAKOZTATÁS

Az elektromos csatlakozásokat csak szakképzett személy alakíthatja ki, a helyi szabályozásoknak és szabványoknak megfelelően.
A huzalozásnak meg kell felelnie a robbanásbiztos berendezésekre vonatkozó helyi és országos előírásoknak. Az elektromos csatlakozás 4 eres kábelsegítségével történik. A zöld-sárga színű vezeték a belső földelővezeték. A kettős tekercselésű szolenoidtípusok két külön tekercseléssel rendelkeznek, melyek (barna, illetve fekete) fázisvezetékkel, valamint egy közös (kék vagy szürke) nullavezetékkel csatlakoznak. A szolenoid kábelének -40°C-nál statikusnak kell lennie, -8°C felett pedig hajlítható lehet. A szolenoidot egy esetleges zárlati áram kioltására képes biztosítékkal védett áramforráshoz kell csatlakoztatni.
FIGYELEM!
- A munka megkezdése előtt kapcsolja le a tápellátást és feszültségmentesítse az elektromos áramkört, valamint a feszültséghordozó alkatrészeket.
- Üzembe helyezés előtt minden elektromos csavaros kapcsot a szabványoknak megfelelően kell meghúzni.
- A feszültségtől függően az elektromos alkatrészeket a helyi szabályozásoknak és szabványoknak megfelelő földeléssel kell ellátni.

FÖLDELÉS

A személyi sérülések és az anyagi károk minimalizálásához biztosítsa, hogy a tekercsek földelése a szelep teljes élettartamán át működjön. A tartó csatlakozóvég (1-es elem) megbízható csatlakozást biztosít a tekercs és a mágnesszelep alapzata között, ha megfelelően van karbantartva.

ÜZEMBE HELYEZÉS

A rendszer nyomás alá helyezése előtt végezzen el egy elektromos tesztet. Mágnesszelepek esetén helyezze áram alá néhányszor a tekercset és figyelje meg a szelep működését.

SZERVIZ

A legtöbb mágnesszelep tartós terheléshez készült tekercsekkel rendelkezik. A személyi sérülés és az anyagi kár lehetőségének elkerülése érdekében ne érjen a szolenoidhoz, mivel az normál üzemi körülmények között felforrósodhat. Ha a mágnesszelep könnyen megközelíthető helyen van, el kell látni a véletlen érintés megakadályozását szolgáló védelemmel.

ZAJKIBOCSÁTÁS

A kibocsátott zaj függ az alkalmazástól, a közegtől és a használt berendezés jellegétől. A zajszint pontos meghatározását csak a szeleppel felszerelt rendszer felhasználója tudja elvégezni.

KARBANTARTÁS

Az ASCO termékek karbantartása az üzemi feltételektől függ. Javasolt rendszeres tisztítást végezni, a közegtől és az üzemi feltételektől függő gyakorisággal. Szervizelés alatt ellenőrizze az alkatrészek kopásának mértékét. A belső alkatrészek teljes készlete beszerezhető pótalkatrész-készletként. Ha problémája adódna a telepítéssel/karbantartással kapcsolatban, vagy bármilyen kételyei támadnának, kérje az ASCO vagy hivatalos képviselőink segítségét.

SZELEP SZÉTSZERELÉSE

Rendezett módon szerelje szét. Szenteljen kiemelt figyelmet az egyes alkatrészek meghatározásához mellékelt robbantott nézeteknek.
1. Távolítsa el a tartókapcsokat és a tekercset a mágnesszelep alapjának alegységeiről.
   VIGYÁZAT: a fém tartókapcsok kioldáskor felfelé pattanhatnak.
2. Csavarozza le a mágnesszelep alapjának alszerelvényeit.
3. Vegye ki a mag/rugó egységet és az O-gyűrű fedelet.
4. Szerelje le a kupak csavarjait/alátétjeit, a rugós dugattyút, a dugattyú egységet, a tömítőperemet, a támasztót, az O-gyűrű szemet, a szem és a ház tömítését.
5. Ezzel minden alkatrész elérhető a tisztításhoz vagy a cseréhez.

SZELEP ÚJRASZERELÉSE

Szerelje újra össze a szétszerelési lépések fordított sorrendjében, kiemelt figyelmet szentelve az egyes alkatrészek meghatározásához és az alkatrészek elhelyezkedésének a mellékelt robbantott nézeteknek megfelelően.
1. MEGJEGYZÉS: Kenje meg az összes tömítést/tömítőgyűrűt jó minőségű szilikonzsírral. Szerelje vissza a háztömítést, az O-gyűrű szemet, a szemet, a támasztót, a tömítőperemet, a dugattyúegységet, a rugós dugattyút, a szelepfedelet, az alátétet/csavart, az O-gyűrű fedelet/rugóegységet és a mágnesszelep alapzat alegységeit. Húzza meg a mágnesszelep alapzat alegységét és a csavarokat a nyomatéktáblázatnak megfelelően.
2. Helyezze vissza a tekercset és a kapcsokat.
3. A karbantartás után helyezze néhányszor üzembe a szelepet, hogy meggyőződjön annak helyes működéséről.

További tudnivalókat honlapunkon talál: www.asco.com

ΟΔΗΓΙΕΣ ΕΓΚΑΤΑΣΤΑΣΗΣ ΚΑΙ ΣΥΝΤΗΡΗΣΗΣ
Σειρά 291 DC, φυσιολογικά κλειστή ηλεκτρομαγνητική βαλβίδα, μονής υψηλής ροής για εφαρμογές υγραερίου (LPG), 3/4

GR

ΠΕΡΙΓΡΑΦΗ

Η σειρά 291 είναι δίοδες, φυσιολογικά κλειστές, ηλεκτρομαγνητικές βαλβίδες με λειτουργία εσωτερικού πιλότου μονής υψηλής ροής, που έχουν σχεδιαστεί για λειτουργία καυσίμου υγραερίου (LPG). Το σώμα της βαλβίδας είναι από ορείχαλκο με εσωτερικά μέρη από ανοξείδωτο χάλυβα.

ΕΓΚΑΤΑΣΤΑΣΗ

Τα συστήματα ASCO προορίζονται αποκλειστικά για χρήση σύμφωνα με τα τεχνικά χαρακτηριστικά που αναγράφονται στην πινακίδα. Αλλαγές στα εξαρτήματα επιτρέπονται μόνον αφού συμβουλευθείτε τον κατασκευαστή ή τον αντιπρόσωπό του. Πριν από την εγκατάσταση, αποσυμπιέστε το σύστημα σωλήνωσης και καθαρίστε εσωτερικά. Το σύστημα μπορεί να τοποθετηθεί σε οποιαδήποτε θέση. Η κατεύθυνση της ροής και η σύνδεση των βαλβίδων σε σωληνώσεις επισημαίνονται πάνω στο σώμα της βαλβίδας.

Οι συνδέσεις σωληνώσεων πρέπει να γίνονται σύμφωνα με το μέγεθος που υποδεικνύεται στην πινακίδα και να εκτελούνται κατάλληλα.
ΠΡΟΣΟΧΗ:
- Μείωση των συνδέσεων μπορεί να προκαλέσει κακή λειτουργία ή βλάβη.
- Για την προστασία του εξοπλισμού, τοποθετήστε φίλτρο κατάλληλο για τη συγκεκριμένη λειτουργία, στην πλευρά εισόδου του προϊόντος, όσο το δυνατόν πιο κοντά στο προϊόν.
- Αν χρησιμοποιείται ταινία, πάστα, σπρέι ή ανάλογης μορφής λιπαντικό κατά τη σύσφιξη, προσέξτε να μην εισχωρήσουν σωματίδια στο σύστημα.
- Χρησιμοποιήστε κατάλληλα εργαλεία και τοποθετήστε τα κλειδιά όσο το δυνατόν πιο κοντά στο σημείο σύνδεσης.
- Για να αποφύγετε ζημιά στον εξοπλισμό, ΜΗ ΣΦΙΓΓΕΤΕ ΥΠΕΡΒΟΛΙΚΑ τις συνδέσεις των σωλήνων.
- Μην χρησιμοποιείτε τη βαλβίδα ή τον ηλεκτρομαγνητικό μηχανισμό σαν μοχλό.
- Οι συνδέσεις των σωλήνων δεν πρέπει να ασκούν καμία δύναμη, ροπή ή τάση στο προϊόν.

ΗΛΕΚΤΡΟΛΟΓΙΚΗ ΕΓΚΑΤΑΣΤΑΣΗ/ΣΥΝΔΕΣΗ

Οι ηλεκτρικές συνδέσεις πρέπει να γίνουν αποκλειστικά από κατάλληλα εκπαιδευμένο προσωπικό και σύμφωνα με τις κατά τόπους ισχύουσες διατάξεις και κανονισμούς.
Η καλώδίωση πρέπει να ανταποκρίνεται στους εθνικούς και διεθνείς κανονισμούς αντιεκρηκτικού εξοπλισμού. Η ηλεκτρική σύνδεση γίνεται μέσω τετράκλωνου καλωδίου. Ο πράσινος/κίτρινος αγωγός αποτελεί τον εσωτερικό αγωγό γείωσης. Οι ηλεκτρομαγνητικοί μηχανισμοί διπλής περιέλιξης έχουν δύο ξεχωριστές περιελίξεις στο πηνίο, οι οποίες συνδέονται με τον καφέ και τον μαύρο αγωγό, χρησιμοποιώντας κοινό ουδέτερο (μπλε ή γκρίζος αγωγός). Το καλώδιο του ηλεκτρομαγνητικού μηχανισμού πρέπει να είναι σταθερό στους –40°C ενώ μπορεί να είναι εύκαμπτο πάνω από τους -8°C. Ο ηλεκτρομαγνητικός μηχανισμός συνδέεται σε ηλεκτρική παροχή που προστατεύεται από ασφάλεια ικανή να ανταποκριθεί σε πιθανό βραχυκύκλωμα.
ΠΡΟΣΟΧΗ:
- Κλείστε την παροχή ρεύματος και απομονώστε το ηλεκτρικό κύκλωμα και τα μέρη που μεταφέρουν ηλεκτρική τάση πριν αρχίσετε την εργασία.
- Όλοι οι βιδωτοί ηλεκτρικοί ακροδέκτες πρέπει να σφιχτούν κατάλληλα, σύμφωνα με τους κανονισμούς, πριν η εγκατάσταση τεθεί σε υπηρεσία.
- Ανάλογα με την τάση, τα ηλεκτρικά εξαρτήματα πρέπει να γειώνονται σύμφωνα με τις κατά τόπους ισχύουσες διατάξεις και κανονισμούς.

ΓΕΙΩΣΗ

Για να ελαχιστοποιηθεί η πιθανότητα σωματικών βλαβών ή υλικών ζημιών, φροντίστε η γείωση των πηνίων να συντηρείται καθ' όλη τη διάρκεια ζωής της βαλβίδας. Το έλασμα, συγκράτησης (αντικείμενο-1) συνδέει αξιόπιστα το πηνίο και το Υπο-σύνολο βάσης ηλεκτρομαγνήτη εφόσον συντηρείται σωστά.

ΘΕΣΗ ΣΕ ΥΠΗΡΕΣΙΑ

Πριν συμπιέσετε το σύστημα, κάντε έναν ηλεκτρολογικό έλεγχο. Στην περίπτωση των ηλεκτρομαγνητικών βαλβίδων, ενεργοποιήστε το πηνίο μερικές φορές και παρατηρήστε τη λειτουργία της βαλβίδας.

ΛΕΙΤΟΥΡΓΙΑ

Οι περισσότερες ηλεκτρομαγνητικές βαλβίδες διαθέτουν πηνίο σχεδιασμένο για συνεχή λειτουργία. Για να αποτραπεί ο κίνδυνος σωματικών ή υλικών βλαβών, μην αγγίζετε τον ηλεκτρομαγνητικό μηχανισμό, ο οποίος μπορεί να καίει πολύ σε κανονικές συνθήκες λειτουργίας. Αν η ηλεκτρομαγνητική βαλβίδα έχει εύκολη πρόσβαση, ο εγκαταστάτης πρέπει να εξασφαλίσει προστασία που να μην επιτρέπει τυχαία επαφή.

ΕΚΠΟΜΠΗ ΘΟΡΥΒΟΥ

Η εκπομπή θορύβου εξαρτάται από την εφαρμογή, το μέσο και τον τύπο του εξοπλισμού που χρησιμοποιείται. Ο ακριβής προσδιορισμός της στάθμης θορύβου μπορεί να γίνει μόνο από τον χρήστη με τη βαλβίδα τοποθετημένη στο σύστημα.

ΣΥΝΤΗΡΗΣΗ

Η συντήρηση των προϊόντων ASCO εξαρτάται από τις συνθήκες λειτουργίας. Συνιστάται περιοδικός καθαρισμός, ανάλογα με τα μέσα που θα χρησιμοποιηθούν και τις συνθήκες λειτουργίας. Κατά το σέρβις, πρέπει να γίνεται έλεγχος των εξαρτημάτων για υπερβολική φθορά. Πλήρης σειρά με όλα τα εσωτερικά μέρη διατίθεται σε κιτ ανταλλακτικών. Αν παρουσιαστεί πρόβλημα κατά την εγκατάσταση/συντήρηση ή υπάρχουν αμφιβολίες, επικοινωνήστε με την ASCO ή τον εξουσιοδοτημένο αντιπρόσωπο.

ΑΠΟΣΥΝΑΡΜΟΛΟΓΗΣΗ ΤΗΣ ΑΝΤΛΙΑΣ

Αποσυναρμολογήστε με τακτική σειρά. Συμβουλευθείτε τις αναλυτικές παραστάσεις για να εντοπίσετε όλα τα εξαρτήματα.
1. Αφαιρέστε τα κλιπ συγκράτησης και το πηνίο από τα υποσύνολα βάσης ηλεκτρομαγνήτη.
   ΠΡΟΣΟΧΗ: όταν το μεταλλικό κλιπ συγκράτησης απασφαλιστεί, μπορεί να εκτιναχτεί προς τα πάνω.
2. Ξεβιδώστε τα υποσύνολα βάσης ηλεκτρομαγνήτη.
3. Αφαιρέστε το συγκρότημα πυρήνα/ελατηρίου και το κολάρο της τσιμούχας.
4. Αφαιρέστε τις βίδες/ροδέλες του κολάρου, το κολάρο βαλβίδας, το έμβολο ελατηρίου, το συγκρότημα εμβόλου, τον περιμετρικό δακτύλιο, την βάση, τον κρίκο τσιμούχας, τον κρίκο και την φλάντζα σώματος.
5. Όλα τα εξαρτήματα είναι πλέον διαθέσιμα για καθαρισμό ή αντικατάσταση.

ΕΠΑΝΑΣΥΝΑΡΜΟΛΟΓΗΣΗ ΤΗΣ ΑΝΤΛΙΑΣ

Επανασυναρμολογήστε με την αντίστροφη σειρά από την αποσυναρμολόγηση, συμβουλευόμενοι τις αναλυτικές παραστάσεις για να εντοπίσετε όλα τα εξαρτήματα.
1. ΣΗΜΕΙΩΣΗ: Λιπάντε όλες τις φλάντζες/τσιμούχες με γράσο σιλικόνης υψηλής ποιότητας. Επαναφέρετε στη θέση τους την φλάντζα σώματος, τον κρίκο τσιμούχας, τον κρίκο, τη βάση, τον περιμετρικό δακτύλιο, το συγκρότημα εμβόλου, το έμβολο ελατηρίου, το κολάρο βαλβίδας, τις ροδέλες/βίδα, το κολάρο τσιμούχας, το συγκρότημα πυρήνα/ελατηρίου και τα υποσύνολα βάσης ηλεκτρομαγνήτη. Σφίξτε τα υποσύνολα βάσης ηλεκτρομαγνήτη και τις βίδες σύμφωνα με τον πίνακα ροπών σύσφιξης.
2. Επαναφέρετε στη θέση τους το πηνίο και τα κλιπ συγκράτησης.
3. Μετά τη συντήρηση, λειτουργήστε τη βαλβίδα μερικές φορές για να βεβαιωθείτε ότι λειτουργεί σωστά.

Για επιπλέον πληροφορίες επισκεφθείτε τη σελίδα μας στο Internet: www.asco.com.