INSTALLATION AND MAINTENANCE INSTRUCTIONS
Series 327, direct operated, basic flow, basic power, balanced poppet 1/4

GB

IMPORTANT

This I&M sheet has to be supplemented by the I&M sheet of the solenoid. Both sheets are components of the product and must be integrated into the operating instructions documentation covering the installation or machine concerned. See separate solenoid I&M instructions for information on electrical installation, explosion proof classification, temperature limitations, causes of improper electrical operation and coil and solenoid replacement.

DESCRIPTION

Series 327 are direct operated 3/2 solenoid valves of the balanced construction type. The body material is brass or stainless steel.

INSTALLATION

ASCO components are intended to be used only within the technical characteristics as specified on the nameplate. Changes to the equipment are only allowed after consulting the manufacturer or its representative. Before installation depressurise the piping system and clean internally. The equipment may be mounted in any position. The flow direction and pipe connection of valves are indicated on the body.

The pipe connections have to be in accordance with the size indicated on the nameplate and fitted accordingly.
CAUTION:
- Reducing the connections may cause improper operation or malfunctioning.
- For the protection of the equipment install a strainer or filter suitable for the service involved in the inlet side as close to the product as possible.
- If tape, paste, spray or a similar lubricant is used when tightening, avoid particles entering the system.
- Use sealant or tape which are chemically inert to the materials.
- Use proper tools and locate wrenches as close as possible to the connection point.
- To avoid damage to the equipment, DO NOT OVER-TIGHTEN pipe connections.
- Do not use valve or solenoid as a lever.
  The pipe connections should not apply any force, torque or strain to the product.

ELECTRICAL CONNECTION

In case of electrical connections, they are only to be made by trained personnel and have to be in accordance with the local regulations and standards.
CAUTION:
- Turn off electrical power supply and de-energise the electrical circuit and voltage carrying parts before starting work.
- All electrical screw terminals must be properly tightened according to the standards before putting into service.
- Dependent upon the voltage electrical components must be provided with an earth connection and satisfy local regulations and standards.

The equipment can have one of the following electrical terminals:
- Spade plug connections according to ISO-4400 (when correctly installed this connection provides IP-65 protection).
- Embedded screw terminals in metal enclosure with "Pg" cable gland.
- Flying leads or cables.

PUTTING INTO SERVICE

Before pressurising the system, first carry-out an electrical test. In case of solenoid valves, energise the coil a few times and notice a muffled click signifying the solenoid operation.
For testing of the system when pressurised with de-energized coils and adapter for under pressure removable operators MO and MS mount a MO or MS and operate the valve. Dismount the MO or MS and mount the plug to avoid unauthorised operation.

SERVICE

Most of the solenoid valves are equipped with coils for continuous duty service. To prevent the possibility of personal or property damage do not touch the solenoid which can become hot under normal operation conditions. If the solenoid valve is easily accessible, the installer must provide protection preventing accidental contact.

MANUAL OPERATION

There are four optional manual operators:
1. *Push type, spring return, suffix MO:* Push the button to switch the valve manually to the "ON" position. Release button to return to the "OFF" position.
2. *Screw type manually return, suffix MS:* Push and turn knob clockwise to switch valve manually to the "ON" position. Turn knob counterclockwise to return to "OFF" position.
3. *No Voltage Release (NVR):* The valve will not operate by only energizing the solenoid. Energize the solenoid and push button momentarily to switch and latch the valve in the "ON" position. The valve will unlatch (return to the "OFF" position) in case of electrical power interruption.
4. *An adapter for under pressure removable operators MO and MS,* according to TPL-26710: Remove the plug of the adapter and mount the MO, KIT 325323, (without seals and spring) or MS, KIT 325324; the system can be kept under pressure. Operate the MO and MS as described above. Remove the manual operator and refit the plug.

SOUND EMISSION

The emission of sound depends on the application, medium and nature of the equipment used. The exact determination of the sound level can only be carried out by the user having the valve installed in his system.

MAINTENANCE

Maintenance of ASCO products is dependent on service conditions. Periodic cleaning is recommended, the timing of which will depend on the media and service conditions. Handle the MO and MS Kit with care to avoid damage. During servicing, components should be examined for excessive wear. A complete set of internal parts is available as a spare parts kit. If a problem occurs during installation/maintenance or in case of doubt please contact ASCO or authorised representatives.

VALVE DISASSEMBLY

Disassemble in an orderly fashion. Pay careful attention to exploded views provided for identification of parts.
1. Remove retaining clip and slip coil off solenoid base sub-assembly. CAUTION: when metal retaining clip disengages, it can spring upwards. Remove spring washer.
2. Unscrew solenoid base sub-assembly and remove its O-ring.
3. Remove pin or spring (NVR type).
4. Pull out core assembly.
5. All parts are now accessible for cleaning or replacement.

VALVE REASSEMBLY

Reassemble in reverse order of disassembly paying careful attention to exploded views provided for identification and placement of parts.
1. NOTE: Lubricate all gaskets/O-rings with high quality silicone grease.
2. Snap gasket into the groove of the core sub-assembly (pay attention to the correct size).
3. Place core sub-assembly into body cavity and push it gently down until the gasket just seals in the cavity of the body.
4. Replace solenoid base O-ring and top spring (place closed end on top).
5. Replace solenoid base sub-assembly and torque according to torque chart. This will also push the core sub-assembly into its correct position.
6. Replace Manual operator; torque according to torque chart, apply Loctite® 243 for the adapter.
7. Install spring washer, coil and retaining clip.
8. After maintenance, operate the valve a few times to be sure of proper operation.

NOTE: For the stainless steel constructions it is highly recommended to use a suitable anti-seize lubricant to avoid galling.

MANUAL OPERATORS

For detailed information please refer to installation & maintenance instructions Series 327 manual operators document 123620-322.

For additional information visit our website:
www.asco.com

Loctite® is a registered trademark of Henkel

INSTRUCTIONS D'INSTALLATION ET D'ENTRETIEN
La série 327, à commande directe, débit de base, faible consommation électrique, à clapet équilibré 1/4

FR

IMPORTANT

Cette notice d'installation et d'entretien doit être complétée par la notice d'installation et d'entretien particulière de l'électrovanne. Les deux notices sont des composants du produit et doivent être intégrées dans les documents relatifs aux instructions d'utilisation couvrant l'installation ou la machine concernée. Voir les instructions séparées relatives à l'installation et à la maintenance du solénoïde pour obtenir des informations sur l'installation électrique, le classement antidéflagrant, les limitations de températures, les causes de dysfonctionnement électrique et le remplacement de la bobine et du solénoïde.

DESCRIPTION

Les vannes de la série 327 font partie de la gamme des électrovannes 3/2 à commande directe. De conception, la construction est dite "équilibrée". Le corps est en laiton ou en acier inoxydable.

MONTAGE

Les composants ASCO sont conçus pour les domaines de fonctionnement indiqués sur la plaque signalétique ou la documentation. Aucune modification ne peut être réalisée sur le matériel sans l'accord préalable du fabricant ou de son représentant. Avant de procéder au montage, dépressuriser les canalisations et effectuer un nettoyage interne. Les électrovannes peuvent être monté dans n'importe quelle position. Le sens de circulation du fluide est indiqué par repères sur le corps et dans la documentation.

La dimension des tuyauteries doit correspondre au raccordement indiqué sur le corps, l'étiquette ou la notice.
ATTENTION:
- Une restriction des tuyauteries peut entraîner des dysfonctionnements.
- Afin de protéger le matériel, installer une crépine ou un filtre adéquat en amont, aussi près que possible du produit.
- En cas d'utilisation de ruban, pâte, aérosol ou un lubrifiant lors du serrage, veillez à ce qu'aucun corps étranger ne pénétre dans le circuit.
- Utiliser mastic ou du ruban qui sont chimiquement inerte aux matériaux.
- Utiliser un outillage approprié et placer les clés aussi près que possible du point de raccordement.
- Afin d'éviter toute détérioration, NE PAS TROP SERRER les raccords des tuyauteries.
- Ne pas se servir de la vanne ou de la tête magnétique comme d'un levier.
- Les tubes de raccordement ne devront exercer aucun effort, couple ou contrainte sur le produit.

RACCORDEMENT ÉLECTRIQUE

Le raccordement électrique doit être réalisé par un personnel qualifié et selon les normes et règlements locaux.
ATTENTION:
- Avant toute intervention, coupez l'alimentation électrique pour mettre hors tension les composants.
- Toutes les bornes à vis doivent être serrées correctement avant la mise en service.
- Selon la tension, les composants électriques doivent être mis à la terre conformément aux normes et règlements locaux.

Selon les cas, le raccordement électrique s'effectue par:
- Connecteurs débrochables ISO-4400 (avec degré de protection IP-65 lorsque le raccordement est correctement effectué).
- Bornes à vis solidaires du bobinage, sous boîtier métallique avec presse-étoupe étanche "Pg".
- Fils ou câbles solidaires de la bobine.

MISE EN SERVICE

Avant de mettre le circuit sous pression, effectuez un essai électrique. Dans le cas d'une électrovanne, mettre la bobine sous tension plusieurs fois et écouter le "clic" sourd qui signale le fonctionnement de la tête magnétique.
Pour tester le système une fois pressurisé avec les bobines et l'adaptateur hors tension pour des commandes amovibles sous pression MO et MS, monter un MO ou MS et faire fonctionner la vanne. Démonter la MO ou MS et monter la fiche pour éviter un fonctionnement non autorisé.

FONCTIONNEMENT

La plupart des électrovannes comportent des bobinages prévus pour mise sous tension permanente. Pour éviter toute brûlure, ne pas toucher la tête magnétique qui, en fonctionnement normal et en permanence sous tension, peut atteindre une température élevée. Si l'électrovanne est facilement accessible, l'installateur doit prévoir une protection empêchant tout contact accidentel.

FONCTIONNEMENT MANUEL

Il existe quatre opérateurs manuels en option :
1. *Type poussoir, ressort de retour, suffix MO:* Appuyer sur le bouton pour commuter manuellement la vanne sur la position « ON » (sous tension). Relâcher le bouton pour revenir en position « OFF » (hors tension).
2. *Type à visser, retour manuel, suffix MS:* Appuyer sur le bouton et le tourner dans le sens des aiguilles d'une montre afin de commuter manuellement la vanne sur la position « ON » (sous tension). Tourner le bouton dans le sens inverse des aiguilles d'une montre pour revenir en position « OFF » (hors tension)
3. *Pas de libération de tension (NVR):* La vanne ne fonctionnera pas si on met seulement le solénoïde sous tension. Mettre le solénoïde sous tension et pousser sur le bouton momentanément pour commuter et encliqueter la vanne sur la position « ON » (sous tension). La vanne restera en position non cliquetée (retour à la position « OFF » - hors tension) en cas de coupure de courant.
4. *Un adaptateur pour des commandes amovibles sous pression MO et MS, selon TPL-26710 :* Retirer la fiche de l'adaptateur et monter la MO, KIT 325323, (sans joints et ressort) ou MS, KIT 325324; le système peut être gardé sous pression. Faire fonctionner les MO et MS comme mentionné ci-dessus. Ôter la commande manuelle et replacer la fiche.

BRUIT DE FONCTIONNEMENT

Le bruit de fonctionnement varie selon l'utilisation, le fluide et le type de matériel employé. L'utilisateur ne pourra déterminer avec précision le niveau sonore émis qu'après avoir monté le composant sur l'installation.

ENTRETIEN

L'entretien nécessaire aux produits ASCO varie avec leurs conditions d'utilisation. Il est souhaitable de procéder à un nettoyage périodique dont l'intervalle varie suivant la nature du fluide, les conditions de fonctionnement et le milieu ambiant. Tenir le kit MO et MS soigneusement pour éviter les dégâts. Lors de l'intervention, les composants doivent être examinés pour détecter toute usure excessive. Un ensemble de pièces internes est proposé en pièces de rechange pour procéder à la réfection. En cas de problème lors du montage/entretien ou en cas de doute, veuillez contacter ASCO ou ses représentants officiels.

DEMONTAGE DE LA VANNE

Démonter en suivant l'ordre indiqé sur les vues en éclaté fournies dans la pochette et destinées à l'identification des pièces.
1. Ôter le clip de maintien et faire glisser le sous-ensemble base de solénoïde. ATTENTION: lorsque le clip de maintien métallique est ôté, il peut bondir vers le haut. Ôter la rondelle élastique.
2. Dévisser la base du solénoïde et ôter son joint d'étanchéité.
3. Enlever la goupille ou le ressort (de type NVR).
4. Extraire le sous-ensemble de noyau.
5. Vous pouvez dès à présent nettoyer ou remplacer toutes les pièces.

REMONTAGE DE LA VANNE

Remonter en sens inverse.
1. NOTE: Lubrifier tous les joints d'étanchéité/joints toriques avec de la graisse silicone de haute qualité.
2. Encliqueter le joint d'étanchéité dans la rainure du sous-ensemble de noyau (veiller à ce que la taille corresponde).
3. Placer le sous-ensemble de noyau dans la cavité du corps et le faire descendre délicatement en le poussant jusqu'au moment où le joint d'étanchéité ferme hermétiquement la cavité du corps.
4. Remplacer le joint d'étanchéité de la base du solénoïde et le ressort supérieur (placer une extrémité fermée sur le sommet).
5. Remplacer le sous-ensemble de la base du solénoïde et raccorder en suivant le schéma de couple. Le sous-ensemble de noyau sera également poussé dans sa position correcte.
6. Replacer la commande manuelle ; la raccorder selon le schéma de couple, mettre du Loctite® 243 sur l'adaptateur.
7. Installer la rondelle élastique, la bobine et le clip de maintien.
8. Après l'entretien, faire fonctionner la vanne quelques fois afin de s'assurer qu'elle s'ouvre et se ferme correctement.

REMARQUE : Pour les constructions en acier inoxydable, il est fortement recommandé d'utiliser un lubrifiant antigrippant correct.

COMMANDES MANUELLES

Pour de plus amples informations, se référer aux instructions d'installation et de maintenance des commandes manuelles Séries 327, document 123620-322.

Pour toute information complémentaire, veuillez consulter notre site Web: www.asco.com

Loctite® est une marque déposée de Henkel

BETRIEBSANLEITUNG
Der Baureihe 327, direkt betätigt, Grundströmung, geringe Leistungsaufnahme, entlasteter Ventilkolben 1/4

DE

WICHTIG

Diese Installations- und Wartungsanleitung muss mit der Installations- und Wartungsanleitung des Magneten ergänzt werden. Beide Anleitungen sind Bestandteile des Produkts und müssen in die Dokumentation der Betriebsanleitung für die Anlage bzw. Maschine aufgenommen werden. Informationen über die elektrische Installation, Explosionsschutzklasse, Temperaturgrenzen, Ursachen für fehlerhafte elektrische Funktion sowie den Austausch von Spule und Magnet sind der separaten Installations- und Wartungsanleitung des Magneten zu entnehmen.

BESCHREIBUNG

Bei der Baureihe 327 handelt es sich um direkt betätigte 3/2-Wege-Magnetventile der Konstruktionsweise mit "entlastetem Ventilkolben". Das Gehäuse besteht aus Messing oder rostfreiem Stahl.

EINBAU

Die ASCO-Komponenten dürfen nur innerhalb der auf den Typenschildern angegebenen Daten eingesetzt werden. Veränderungen an den Produkten sind nur nach Rücksprache mit ASCO zulässig. Vor dem Einbau der Ventile muß das Rohrleitungssystem drucklos geschaltet und innen gereinigt werden. Die Einbaulage der Produkte ist generell beliebig.
Die Durchflußrichtung und der Rohrleitungsanschluß von Ventilen sind gekennzeichnet.
Die Rohrleitungsanschlüsse sollten entsprechend den Größenangaben auf den Typenschildern mit handelsüblichen Verschraubungen durchgeführt werden.
ACHTUNG:
- Eine Reduzierung der Anschlüsse kann zu Leistungs- und Funktionsminderungen führen.
- Zum Schutz der Ventile sollten für die Betriebsbedingungen geeignete Schmutzfänger oder Filter so dicht wie möglich in den Ventileingang integriert werden.
- Bei Abdichtung am Gewinde ist darauf zu achten, daß kein Dichtungsmaterial in die Rohrleitung oder das Ventil gelangt.
- Dichtmittel oder Band verwenden, die chemisch inert sind gegenüber den Materialien.
- Zum Einbau darf nur geeignetes Werkzeug verwendet werden, das so nahe wie möglich am Anschlußpunkt anzusetzen ist.
- Um eine Beschädigung der Produkte zu vermeiden, ist darauf zu achten, daß die Rohranschlüsse NICHT ZU STARK ANGEZOGEN werden.
- Spule und Führungsrohr von Ventilen dürfen nicht als Gegenhalter benutzt werden.
- Die Rohrleitungsanschlüsse sollten fluchten und dürfen keine Spannungen auf das Ventil übertragen.

ELEKTRISCHER ANSCHLUSS

Der elektrische Anschluß ist von Fachpersonal entsprechend den geltenden VDE- und CEE-Bestimmungen auszuführen.
ACHTUNG:
- Vor Beginn der Arbeiten ist sicherzustellen, daß alle elektrischen Leitungen und Netzteile spannungslos geschaltet sind.
- Alle Anschlußklemmen sind nach Beendigung der Arbeiten vorschriftsmäßig entsprechend den geltenden Normen anzuziehen.
- Je nach Spannungsbereich muß das Ventil nach den geltenden Bestimmungen und Normen einen Schutzleiteranschluß erhalten.

Der Magnetantrieb kann je nach Bauart folgende elektrische Anschlüsse aufweisen
- Flachsteckeranschlüsse gemäß ISO-4400 (bei ordnungsgemäßer Montage ist Schutzart IP-65 gewährleistet).
- Anschlüsse innerhalb eines Metallgehäuses mittels Schraubklemmen. Kabeleinführung ins Gehäuse mit PG-Verschraubung.
- Eingegossenen Kabelenden.

INBETRIEBNAHME

Vor Druckbeaufsuchlagung des Produktes sollte eine elektrische Funktionsprüfung erfolgen: Bei Magnetventilen Spannung an der Magnetspule mehrmals ein- und ausschalten. Es muß ein gedämpftes Klicken zu hören sein.
Zum Testen des Systems bei Druckbeaufschlagung mit spannungslosen Spulen und Zwischenstück für entfernbare Betätigungselemente MO und MS unter Druck ein MO oder MS montieren und das Ventil betätigen. MO oder MS demontieren und den Stopfen montieren, um unbefugten Betrieb zu verhindern.

BETRIEB

Die meisten Magnetventile sind mit Spulen für Dauerbetrieb ausgerüstet. Zur Vermeidung von Personen- und Sachschäden sollte jede Berührung der Magnetspule vermieden werden, da diese unter normalen Betriebsbedingungen sehr heiß werden kann. Bei leicht zugänglichem Magnetventil sollte vom Installateur ein Schutz vorgesehen werden, um jegliches versehentliches Berühren zu vermeiden.

MANUELLE BETÄTIGUNG

Es gibt vier optionale manuelle Betätigungselemente:
1. *Druckausführung, Rückstellung durch Feder, Nachsatz x MO:* Den Knopf drücken, um das Ventil manuell in die Position "ON" zu schalten. Den Knopf loslassen, um zur Position "OFF" zurückzukehren.
2. *Schraubausführung manuelle Rückstellung, Nachsatz x MS:* Den Knopf drücken und im Uhrzeigersinn drehen, um das Ventil manuell in die Position "ON" zu schalten. Den Knopf entgegen dem Uhrzeigersinn drehen, um zur Position "OFF" zurückzukehren.
3. *No Voltage Release (NVR):* Das Ventil arbeitet nicht, indem nur der Magnetkopf unter Spannung gesetzt wird. Spannung an den Magnetkopf anlegen und sofort den Knopf drücken, um das Ventil in die Position "ON" zu schalten und dort zu verriegeln. Das Ventil wird entriegelt (und kehrt in die Position "OFF" zurück), wenn die Spannung unterbrochen wird.
4. *Ein Zwischenstück für Betätigungselemente MO und MS unter Druck, gemäß TPL-26710:* Stopfen des Zwischenstücks entfernen und MO, KIT 325323 (ohne Dichtungen und Feder) oder MS, KIT 325324 montieren. Dass System kann unter Druck bleiben. MO und MS wie oben beschrieben betätigen. Manuelles Betätigungselement entfernen und Stopfen wieder anbringen.

GERÄUSCHEMISSION

Die Geräuschemission hängt sehr stark vom Anwendungsfall, dem Medium, mit denen das Produkt beaufschlagt wird, und der Art des verwendeten Produktes ab. Die exakte Bemerkung des Geräuschpegels kann aus diesem Grund nur durch die Person durchgeführt werden, die das Ventil in das jeweilige System eingebaut hat.

WARTUNG

Die Wartung hängt von den Betriebsbedingungen ab. Es wird empfohlen, das Produkt regelmäßig zu reinigen, wobei sich die Zeitabstände nach dem Medium und den Betriebsbedingungen richten. MO- und MS-Kit vorsichtig behandeln, um Schäden zu vermeiden. Während der Wartung sollten die Komponenten auf übermäßigen Verschleiß überprüft werden. Für die Überholung der ASCO-Produkte sind komplette Sätze mit internen Teilen als Ersatzteilsätze erhältlich. Treten Schwierigkeiten bei Einbau, Betrieb oder Wartung auf sowie bei Unklarheiten, ist mit ASCO Rücksprache zu halten.

VENTILDEMONTAGE

Das Ventil muß in der angegebenen Reihenfolge zerlegt werden. Dabei sind die Teile exakt anhand der mitgelieferten Explosionszeichnungen zu identifizieren.
1. Klammerhalterung entfernen und Spule von Haltemutter abziehen. ACHTUNG: Die Klammerhalterung kann beim Lösen nach oben wegfedern. Federscheibe entfernen.
2. Haltemutter lösen und entsprechenden Dichtungsring entfernen.
3. Stift oder Feder entfernen (NVR-Typ).
4. Magnetankerbaugruppe herausziehen.
5. Alle Teile sind nun zu Reinigungs- oder Austauschzwecken zugänglich.

VENTILZUSAMMENBAU

Ventil in der umgekehrten Reihenfolge wie bei der Demontage zusammenbauen. Dabei sind die Teile anhand der Explosionszeichnungen zu identifizieren und anzuordnen.
1. HINWEIS: Alle Dichtungen/Dichtungsringe sind mit hochwertigem Silikonfett zu schmieren.
2. Dichtung in die Rille an der Magnetankerbaugruppe einsetzen (auf korrekte Größe achten).
3. Magnetankerbaugruppe in das Gehäuse einsetzen und vorsichtig nach unten schieben, so daß die Dichtung die Vertiefung im Gehäuse gerade abdichtet.
4. Haltemutter-Dichtungsring und obere Feder wieder anbringen (geschlossenes Ende oben).
5. Haltemutter wieder einsetzen und entsprechend den Angaben im Drehmomentdiagramm anziehen. Dadurch wird auch die Magnetankerbaugruppe in die korrekte Position geschoben.
6. Manuelles Betätigungselement wieder einsetzen und entsprechend den Angaben im Drehmomentdiagramm anziehen. Loctite 243 für das Zwischenstück aufbringen.
7. Federscheibe, Spule und Klammerhalterung wieder anbringen.
8. Nach der Wartung Ventil mehrmals betätigen, um sicherzustellen, daß es ordnungsgemäß funktioniert.

HINWEIS: Bei der Ausführung aus rostfreiem Stahl wird dringend empfohlen, ein geeignetes Gleitmittel zu verwenden, um ein Festfressen zu vermeiden. .

MANUELLE BETÄTIGUNGSELEMENTE

Nähere Informationen finden Sie in der Installations- und Wartungsanleitung für manuelle Betätigungselemente der Serie 327, Dokument 123620-322.

Weitere Informationen finden Sie auf unserer Website:
www.asco.com

Loctite® ist ein eingetragenes Warenzeichen der Firma Henkel

INSTRUCCIONES DE INSTALACIÓN Y MANTENIMIENTO
La serie 327, mando directo, flujo básico, bajo consumo, vástago equilibrado 1/4

ES

IMPORTANTE

La hoja de instrucciones y mantenimiento debe complementarse con la hoja correspondiente del solenoide. Ambas hojas son componentes del producto y deben incorporarse a la documentación de las instrucciones de uso que incluyen la instalación o máquina correspondiente. Consulte las instrucciones de instalación y mantenimiento del solenoide independientes para obtener información sobre la instalación eléctrica, clasificación de prueba de explosión, limitaciones de temperatura, causas de funcionamiento eléctrico incorrecto y sustitución de bobina y solenoide.

DESCRIPCION

La serie 327 está formada por válvulas de solenoide 3/2 de mando directo, del tipo construcción equilibrada. El material del cuerpo es de bronce o acero inoxidable.

INSTALACION

Los componentes ASCO sólo deben utilizarse dentro de las especificaciones técnicas que se especifican en su placa de características. Los cambios en el equipo sólo estarán permitidos después de consultar al fabricante o a su representante. Antes de la instalación, despresurice el sistema de tuberías y limpie internamente.
El equipo puede utilizarse en cualquier posición.
En el cuerpo se indican el sentido del fluido y la conexión de las válvulas a la tubería.
Las conexiones a la tubería deben corresponder al tamaño indicado en la placa de características y ajustarse adecuadamente.
PRECAUCION:
- La reducción de las conexiones puede causar operaciones incorrectas o defectos de funcionamiento.
- Para la protección del equipo se debe instalar en la parte de la entrada y tan cerca como sea posible del producto un filtro o tamizador adecuado para el servicio.
- Si se utilizara cinta, pasta, spray u otros lubricantes en el ajuste, se debe evitar que entren partículas en el producto.
- Use un sellador o cinta, que son químicamente inertes a los materiales.
- Se debe utilizar las herramientas adecuadas y colocar llaves lo más cerca posible del punto de conexión.
- Para evitar daños al equipo, NO FORZAR las conexiones a la tubería.
- No utilizar la válvula o el solenoide como palanca.
- Las conexiones a la tubería no producirán ninguna fuerza, apriete o tensión sobre el producto.

CONEXION ELECTRICA

En caso de requerirse conexiones eléctricas, estas serán realizadas por personal cualificado y deberán adaptarse a las normas y regulaciones locales.
PRECAUCION:
- Antes de comenzar el trabajo, desconecte el suministro de energía eléctrica y desenergice el circuito electrónico y los elementos portadores de tensión.
- Todos los terminales eléctricos deben estar apretados adecuadamente según normas antes de su puesta en servicio.
- Según el voltaje, los componentes electrónicos deben disponer de una conexión a tierra y satisfacer las normas y regulaciones locales.

El equipo puede tener uno de los siguientes terminales eléctricos:
- Conexiones desenchufables según la norma ISO-4400 (cuando se instala correctamente esta conexión proporciona una protección IP-65).
- Terminales de tornillo con carcasa metálica con entrada de cable de conexión roscada "PG".
- Salida de cables.

PUESTA EN MARCHA

Se debe efectuar una prueba eléctrica antes de someter a presión el sistema. En el caso de las válvulas de solenoide, dé tensión a la bobina unas cuantas veces y escuche un clic, que indica el funcionamiento del solenoide.
Para probar el sistema al aplicar presión con bobinas desactivadas y adaptador para los operadores MO y MS bajo presión, monte un MO o MS y accione la válvula. Desmonte el MO o MS y coloque el obturador para evitar que se utilice sin autorización.

SERVICIO

La mayor parte de las válvulas solenoides se suministran con bobinas para un servicio continuo. Con el fin de evitar la posibilidad de daños personales o materiales no se debe tocar el solenoide, ya que puede haberse calentado en condiciones normales de trabajo. Si la electroválvula es de fácil acceso, el instalador debe prever una protección que impida cualquier contacto accidental.

FUNCIONAMIENTO MANUAL

Hay cuatro operadores manuales opcionales:
1. *Tipo Presión, retorno de muelle, sufijo MO:* Pulse el botón para poner la válvula manualmente en la posición "ON". Suelte el botón para volver a la posición "OFF".
2. *Tipo tornillo, retorno manual, sufijo MS:* Pulse y gire el botón en sentido horario para poner la válvula manualmente en la posición "ON". Gire el botón en sentido antihorario para volver a la posición "OFF".
3. *Sin liberación de tensión (NVR):* La válvula no funcionará solamente energizando el solenoide. Energice el solenoide y pulse el botón momentáneamente para conmutar y fijar la válvula en la posición "ON". La válvula se liberará (volviendo a la posición "OFF") en caso de interrupción de la energía eléctrica.
4. *Un adaptador para operadores MO y MS bajo presión, conforme con TPL-26710:* Retire el obturador del adaptador y monte el MO, KIT 325323, (sin juntas ni resorte) o MS, KIT 325324; el sistema puede mantenerse bajo presión. Accione el MO y MS como se ha indicado anteriormente. Desmonte el operador manual y vuelva a colocar el obturador desmontado anteriormente.

EMISION DE RUIDOS

La emisión de ruidos depende de la aplicación, medio y naturaleza del equipo utilizado. Una determinación exacta del nivel de ruido solamente se puede llevar a cabo por el usuario que disponga la válvula instalada en su sistema.

MANTENIMIENTO

El mantenimiento de los productos ASCO depende de las condiciones de servicio. Se recomienda una limpieza periódica, dependiendo de las condiciones del medio y del servicio. Manipule el kit MO y MS con cuidado para evitar daños. Durante el servicio, los componentes deben ser examinados por si hubiera desgastes excesivos. Se dispone de un juego completo de partes internas como recambio. Si ocurriera un problema durante la instalación/mantenimiento o en caso de duda contactar con ASCO o representantes autorizados.

DESMONTAJE DE LA VALVULA

Desmonte la válvula ordenadamente. Preste especial atención a las vistas ampliadas que se suministran para identificar las partes.
1. Retire el clip de sujeción y deslice la bobina de la base auxiliar del solenoide. PRECAUCION: al desengancharse el clip de sujeción metálico, éste puede saltar hacia arriba. Retire la arandela resorte.
2. Desenrosque la base auxiliar del solenoide y retire la junta.
3. Desmonte el pasador o resorte (tipo NVR).
4. Extraiga el conjunto del núcleo.
5. Ahora se puede acceder a todas las piezas para limpieza y sustitución.

REMONTAJE DE LA VALVULA

Vuelva a montar la válvula en el orden inverso de desmontaje prestando especial atención a las vistas ampliadas suministradas para identificar e instalar las partes.
1. NOTA: Lubrique todas las guarniciones/juntas con grasa de silicona de buena calidad.
2. Inserte la guarnición en el surco del conjunto del núcleo (tenga cuidado de utilizar el tamaño correcto).
3. Coloque el conjunto del núcleo en la cavidad del cuerpo y llévelo suavemente hasta que la guarnición selle la cavidad del cuerpo.
4. Vuelva a colocar la junta de la base del solenoide y el resorte superior (coloque el extremo cerrado en la parte superior).
5. Vuelva a colocar la base auxiliar del solenoide y apriete según el cuadro de apriete. Esto también llevará el conjunto del núcleo a su posición correcta.
6. Reemplace el operador manual, apriete según el cuadro de pares de apriete y aplique Loctite® 243 al adaptador.
7. Instale la arandela resorte, la bobina y el clip de sujeción.
8. Después de realizado el mantenimiento, opere la válvula unas cuantas veces para asegurarse de su correcto funcionamiento.

NOTA: Para las construcciones de acero inoxidable se recomienda utilizar un lubricante antiagarrotamiento adecuado para evitar el desgaste por rozamiento.

OPERADORES MANUALES

Para obtener más información, consulte las instrucciones de instalación y mantenimiento de operadores manuales serie 327, documento 123620-322.

Para obtener información adicional, visite nuestro sitio Web: www.asco.com

Loctite® es una marca registrada de Henkel

ISTRUZIONI DI INSTALLAZIONE E MANUTENZIONE
Serie 327, a comando diretto, flusso di base, consumo ridotto, otturatore equilibrato 1/4

IT

IMPORTANTE

Questa scheda di installazione e manutenzione deve essere complementata da quella fornita con il solenoide. Entrambe le schede sono parte integrante del prodotto, e devono essere incluse nella documentazione sulle istruzioni operative che tratta l'installazione o la macchina in oggetto. Per maggiori informazioni sull'installazione elettrica, sulla classificazione a prova d'esplosione, sulle limitazioni relative alla temperatura, sulle cause di funzionamento elettrico non corretto e sulla sostituzione della bobina e del solenoide, consultare le istruzioni di installazione e manutenzione del solenoide.

DESCRIZIONE

Le elettrovalvole Serie 327 sono del tipo 3/2 a comando diretto con costruzione equilibrata. Il corpo è in bronzo o in acciaio inossidabile.

INSTALLAZIONE

Le elettrovalvole ASCO devono essere utilizzate esclusivamente rispettando le caratteristiche tecniche specificate sulla targhetta. Variazioni sulle valvole o sui piloti sono possibili solo dopo avere consultato il costruttore ed i suoi rappresentanti. Prima della installazione, depressurizzare i tubi e pulire internamente.
Le elettrovalvole possono essere montate in tutte le posizioni.
La direzione del flusso ed i collegamenti ai tubi sono indicati sul corpo delle valvole.

I raccordi devono essere conformi alla misura indicata sull'apposita targhetta.
ATTENZIONE:
- Ridurre i raccordi può causare operazioni sbagliate o malfunzionamento.
- Per proteggere il componente installare, il più vicino possibile al lato ingresso, un filtro adatto al servizio.
- Se si usano nastro, pasta spray o lubrificanti simili durante il serraggio, evitare che delle particelle entrino nel corpo della valvola.
- Usare sigillante o nastro, che sono chimicamente inerti ai materiali.
- Usare attrezzature appropriate e posizionare le chiavi il più vicino possibile al punto di raccordo.
- Per evitare danni al corpo della valvola, NON SERRARE ECCESSIVAMENTE i raccordi.
- Non usare la valvola o il solenoide come una leva.
- I raccordi non devono esercitare pressione, torsione o sollecitazione sull' elettrovalvola.

ALLACCIAMENTO ELETTRICO

L'allacciamento elettrico deve essere effettuato esclusivamente da personale specializzato e deve essere conforme alle norme locali.
ATTENZIONE:
- Prima di mettere in funzione, togliere l'alimentazione elettrica, disecciatare il circuito elettrico e le parti sotto tensione.
- I morsetti elettrici devono essere correttamente avvitati secondo le norme prima della messa in servizio.
- Le elettrovalvole devono essere provviste di morsetti di terra a seconda della tensione e delle norme di sicurezza locali.

I piloti possono avere una delle seguenti caratteristiche elettriche:
- Connettori a lancia secondo ISO-4400 (se installato correttamente, la classe di protezione di questo connettore è IP65).
- Morsettiera racchiusa in custodia metallica. Entrata cavi con pressacavi tipo "Pg".
- Bobine con fili o cavo.

MESSA IN FUNZIONE

Prima di dare pressione alla valvola, eseguire un test elettrico. Eccitare la bobina diverse volte fino a notare uno scatto smorzato che indica che la solenoide è entrata in funzione.
Per effettuare un test del sistema pressurizzato con bobine e adattatore disenergizzati per operatori removibili di tipo MO e MS sotto pressione, montare un operatore MO o MS e azionare la valvola. Smontare l'operatore MO o MS e montare il tappo per evitare un utilizzo non autorizzato.

SERVIZIO

Molte elettrovalvole sono provviste di bobine per il funzionamento continuo. Per prevenire la possibilità di danneggiare cose o persone, non toccare il solenoide. Se di facile accesso, l'elettrovalvola deve essere protetta per evitare qualsiasi contatto accidentale.

OPERATIVITÀ MANUALE

Sono disponibili quattro operatori manuali opzionali:
1. *Tipo a spinta, ritorno a molla, suffisso x MO:* Premere il pulsante per commutare manualmente la valvola in posizione di attivazione "ON". Rilasciare il pulsante per far ritorno alla posizione di disattivazione "OFF".
2. *Tipo ad avvitamento con ritorno manuale, suffisso x MS:* Premere e ruotare la manopola in senso orario per commutare la valvola manualmente in posizione di attivazione "ON". Ruotare la manopola in senso antiorario per far ritorno alla posizione di disattivazione "OFF".
3. *Rilascio senza tensione (NVR):* La valvola non funzionerà con la sola applicazione di energia al solenoide. Applicare energia al solenoide e premere temporaneamente il pulsante per commutare e bloccare la valvola in posizione d'attivazione "ON". La valvola si sbloccherà (facendo ritorno alla posizione di disattivazione "OFF"), in caso di interruzione dell'alimentazione elettrica.
4. *Un adattatore per operatori removibili MO e MS sotto pressione, secondo TPL-26710:* Rimuovere il tappo dell'adattatore e montare l'operatore MO, KIT 325323, (senza guarnizioni e molla) o MS, KIT 325324; il sistema può essere tenuto sotto pressione. Azionare gli operatori MO e MS come descritto qui sopra. Rimuovere l'operatore manuale e reinserire il tappo.

EMISSIONE SUONI

L'emissione di suoni dipende dall'applicazione e dal tipo di elettrovalvola. L'utente può stabilire esattamente il livello del suono solo dopo aver installato la valvola sul suo impianto.

MANUTENZIONE

conditions. Periodic cleaning is recommended, the timing of which will depend on the media and service conditions. Maneggiare con attenzione il Kit MO e MS per evitare di danneggiarlo. During servicing, components should be examined for excessive wear. A complete set of internal parts is available as a spare parts kit. If a problem occurs during installation/maintenance or in case of doubt please contact ASCO or authorised representatives.

SMONTAGGIO VALVOLE

Smontare procedendo con ordine. Consultare attentamente gli esplosi forniti per una corretta identificazione delle parti.
1. Smontare la clip di fissaggio e sfilare la bobina dal gruppo cannotto. ATTENZIONE: Quando si sgancia la clip metallica di fissaggio, può scattare verso l'alto. Smontare la ghiera.
2. Svitare il gruppo cannotto e togliere l'anello di tenuta.
3. Rimuovere la coppiglia o la molla (tipo NVR).
4. Sfilare il sottogruppo del nucleo.
5. Ora tutte le parti sono accessibili per la pulizia o la sostituzione.

RIMONTAGGIO VALVOLA

Rimontare procedendo nell'ordine inverso facendo riferimento agli esplosi forniti per la corretta identificazione e collocazione delle parti.
1. NOTA: Lubrificare tutte le guarnizioni/anelli di tenuta con grasso al silicone d'alta qualità.
2. Inserire la guarnizione nella scanalatura del sottogruppo del nucleo facendola scattare (badare che la misura sia quella giusta).
3. Inserire il sottogruppo del nucleo nell'apertura del corpo e spingere delicatamente finché la guarnizione sigilla l'apertura.
4. Rimontare l'anello di tenuta e la molla superiore del gruppo cannotto (con l'estremità chiusa in alto).
5. Rimontare il gruppo cannotto e serrare con coppia secondo quanto indicato nella tabella. In questo modo il sottogruppo del nucleo viene spinto nella giusta posizione.
6. Rimontare l'operatore manuale; forza di serraggio come da relativa tabella, applicare della Loctite® 243 per l'adattatore.
7. Montare la ghiera, la bobina e la clip di fissaggio.
8. Dopo la manutenzione, azionare ripetutamente la valvola per accertarne il corretto funzionamento.

NOTA: Per le strutture in acciaio inossidabile si raccomanda di usare un lubrificante antigrippante adatto onde evitare l'usura.

OPERATORI MANUALI

Per maggiori informazioni fare riferimento alle istruzioni di installazione e manutenzione degli operatori manuali della Serie 327 nel documento 123620-322.

Per informazioni aggiuntive, visitate il nostro sito web:
www.asco.com

Loctite® è un marchio registrato di Henkel

ALGEMENE INSTALLATIE- EN ONDERHOUDSINSTRUCTIES
Serie 327, direct werkend, normale doorstroomfactor, laag vermogen, gebalanceerde klep 1/4

NL

BELANGRIJK

Lees naast dit I&M-blad ook het I&M-blad van de magneetkop zelf. Beide bladen zijn onderdelen van het product en moeten worden geïntegreerd in de handleidingen van de installatie of de desbetreffende machine. Zie de I & M-instructies van de afzonderlijke magneetkop voor informatie over de elektrische installatie, explosieveiligheid, temperatuurgebied, het verhelpen van elektrische storingen en het vervangen van de spoel en de magneetkop.

BESCHRIJVING

Afsluiters uit de 327-serie zijn direct werkende 3/2-magneetafsluiters met gebalanceerde klep. Het afsluiterhuis is van messing of roestvast staal.

INSTALLATIE

ASCO producten mogen uitsluitend toegepast worden binnen de op de naamplaat aangegeven specificaties. Wijzigingen zijn alleen toegestaan na overleg met de fabrikant of haar vertegenwoordiger. Voor het inbouwen dient het leiding-systeem drukloos gemaakt te worden en inwendig gereinigd.
De positie van de afsluiter is naar keuze te bepalen.
De doorstroomrichting wordt bij afsluiters aangegeven op het afsluiterhuis.

De pijpaansluiting moet overeenkomstig de naamplaatgegevens plaatsvinden.
LET HIERBIJ OP:
- Een reductie van de aansluitingen kan tot prestatie- en functiestoornis leiden.
- Ter bescherming van de interne delen wordt een filter in het leidingnet aanbevolen.
- Bij het gebruik van draadafdichtingspasta of tape mogen er geen deeltjes in het leidingwerk geraken.
- Gebruik afdichtingsmateriaal welke chemisch bestendig is tot de materialen.
- Men dient uitsluitend geschikt gereedschap voor de montage te gebruiken.
- Gebruik een zodanig koppel voor leidingverbindingen dat het product NIET WORDT BESCHADIGD.
- Het product, de behuizing of de spoel mag niet als hefboom worden gebruikt.
- De pijpaansluitingen mogen geen krachten of momenten op het product overdragen.

ELEKTRISCHE AANSLUITING

In geval van elektrische aansluiting dient dit door vakkundig personeel te worden uitgevoerd volgens de door de plaatselijke overheid bepaalde richtlijnen.
LET HIERBIJ OP:
- Voordat men aan het werk begint moeten alle spanningsvoerende delen spanningsloos worden gemaakt.
- Alle aansluitklemmen moeten na het beëindigen van het werk volgens de juiste normen worden aangedraaid.
- Al naar gelang het spanningsbereik moet het product volgens de geldende normen van een aarding worden voorzien.

Het product kan de volgende aansluitingen hebben:
- Stekeraansluiting volgens ISO-4400 (bij juiste montage wordt de dichtheidsklasse IP-65 verkregen).
- Aansluiting in het metalen huis d.m.v. schroefaansluiting. De kabeldoorvoer heeft een "PG" aansluiting.
- Losse of aangegoten kabels.

IN GEBRUIK STELLEN

Voordat de druk aangesloten wordt dient een elektrische test te worden uitgevoerd. Ingeval van magneetafsluiters legt men meerdere malen spanning op de spoel aan waarbij een gedempt "klikken" hoorbaar moet zijn bij juist functioneren.
Als u het systeem wilt testen wanneer dit onder druk staat met niet-bekrachtigde spoelen en een adapter voor onder druk verwijderbare koppen MO en MS monteert u een MO of MS en gebruikt u de afsluiter. Demonteer het MO of MS en monteer de dop om een onrechtmatig uitgevoerde verrichting te voorkomen.

GEBRUIK

De meeste magneetafsluiters zijn uitgevoerd met spoelen voor continu gebruik. Om persoonlijk letsel en schade door aanraking van het spoelhuis te voorkomen dient men het aanraken te vermijden, omdat bij langdurige inschakeling de spoel of het spoelhuis heet kan worden. In voorkomende gevallen dient men de spoel af te schermen voor aanraking.

HANDBEDIENING

Er zijn vier opties voor handbediening:
1. *Drukknop, met terugstelveer, achtervoegsel MO:* Druk op de knop om de afsluiter handmatig "IN" te schakelen. Laat de knop los om weer "UIT" te schakelen.
2. *Draaiknop, handmatige terugstelling, achtervoegsel MS:* Druk op de knop en draai hem rechtsom om de afsluiter handmatig "IN" te schakelen. Draai de knop linksom om weer "UIT" te schakelen.
3. *Aan tot wegvallen spanning (No Voltage Release - NVR):* U kunt de afsluiter niet inschakelen door alleen de magneetkop te bekrachtigen. Bekrachtig de magneetkop en druk kort op de knop om de afsluiter handmatig "IN" te schakelen. De afsluiter valt bij stroomuitval terug in de "UIT"-stand en blijft uitgeschakeld ook als er weer spanning is.
4. *Een adapter voor onder druk verwijderbare koppen MO en MS, volgens TPL-26710:* Haal de dop van de adapter en monteer de MO, KIT 325323, (zonder afdichting en veer) of MS, KIT 325324, het systeem kan onder druk worden gehouden. Gebruik de MO en MS zoals hierboven beschreven. Verwijder de handbediening en monteer de dop zoals hierboven beschreven.

GELUIDSEMISSIE

Dit hangt sterk af van de toepassing en het gebruikte medium. De bepaling van het geluidsniveau kan pas uitgevoerd worden nadat de afsluiter is ingebouwd.

ONDERHOUD

Het onderhoud aan de afsluiters is afhankelijk van de bedrijfsomstandigheden. We raden u aan om het product regelmatig te reinigen, in intervallen die afhankelijk zijn van het medium en de mate van onderhoud. Behandel de MO en MS Kit met zorg om beschadiging te voorkomen. Controleer tijdens het onderhoud of onderdelen zijn versleten. In geval van slijtage zijn reserveonderdelensets beschikbaar om een inwendige revisie uit te voeren. Ingeval problemen of onduidelijkheden tijdens montage, gebruik of onderhoud optreden dan dient men zich tot ASCO of haar vertegenwoordiger te wenden.

DEMONTAGE

Neem de afsluiter op een ordelijke wijze uit elkaar. Raadpleeg daarbij de montagetekeningen die de afzonderlijke onderdelen benoemen.
1. Verwijder de bevestigingsclip en schuif de spoel van de kopstuk/deksel-combinatie. LET OP: bij het verwijderen van de bevestigingsclip kan deze omhoog springen. Verwijder de veerring.
2. Schroef de kopstuk/deksel-combinatie los en verwijder diens O-ring.
3. Verwijder de pen of veer (NVR-type).
4. Trek de plunjer eruit.
5. Alle delen zijn nu toegankelijk voor reiniging of vervanging.

MONTAGE

Monteer alle delen in omgekeerde volgorde als aangegeven is bij demontage, let daarbij wel op de montagetekening voor de juiste plaatsing van de onderdelen.
1. OPMERKING: Vet alle afdichtingen/O-ringen in met hoogwaardig siliconenvet.
2. Schuif de afdichting over de plunjer tot in de groef (gebruik het juiste formaat).
3. Plaats de plunjer in de opening in het afsluiterhuis en druk de plunjer vervolgens omlaag tot de afdichting deze opening net helemaal afsluit.
4. Plaats de O-ring van de kopstuk/deksel-combinatie en de bovenste veer weer terug (met het spits toelopende uiteinde naar boven).
5. Monteer de kopstuk/deksel-combinatie en draai deze met het juiste aandraaimoment vast. Hierdoor wordt ook de plunjer in de juiste positie geduwd.
6. Vervang Handbediening, schroef dit met het juiste aandraaimoment vast, breng Loctite® 243 aan op de adapter.
7. Monteer nu de veerring, de spoel en de bevestigingsclip.
8. Na het onderhoud dient men de afsluiter een aantal malen te bedienen om de werking ervan te controleren.

OPMERKING: Voor de roestvrijstalen afsluiters raden we ten sterkte aan om een specifiek smeermiddel te gebruiken tegen vastlopen, om vreten van het staal te voorkomen.

HANDBEDIENINGEN

Raadpleeg voor meer gedetailleerde informatie de installatie- en onderhoudsinstructies van het Serie 327 handbedieningsdocument 123620-322.

Ga voor meer informatie naar onze website:
www.asco.com

Loctite® is een geregistreerd handelsmerk van Henkel

DRAWING	DESSIN	ZEICHNUNG
DISEGNO	DIBUJO	TEKENING

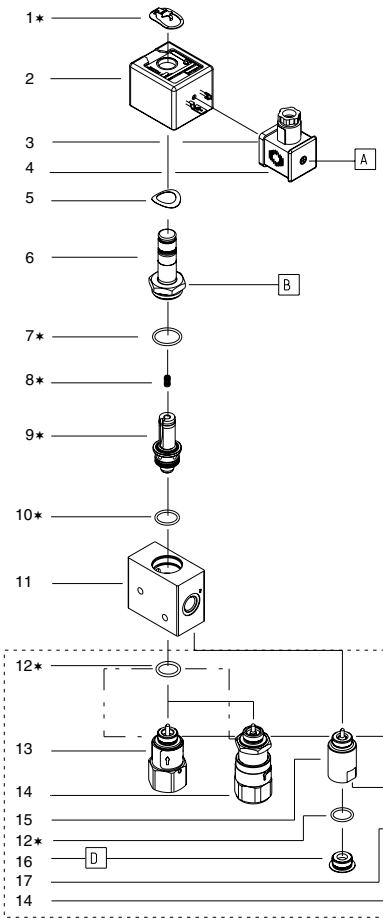

SERIES 327

GB	● Manual operator optional
FR	● Commande manuelle en option
DE	● Handnotbetätigung (Sonderausstattung)
ES	● Mando manual en opcion
IT	● Comando manuale in opzione
NL	● Handnoodbediening optioneel

DRAWING	DESSIN	ZEICHNUNG
DISEGNO	DIBUJO	TEKENING

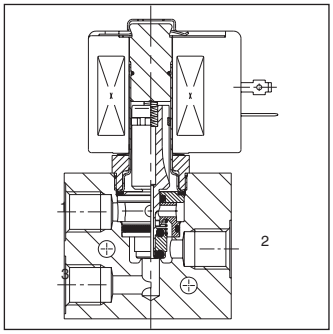

GB	✶ Supplied in spare part kit
FR	✶ Livrées en pochette de rechange
DE	✶ Enthalten im Ersatzteilsatz
ES	✶ Incluido en Kit de recambio
IT	✶ Disponibile nel Kit parti di ricambio
NL	✶ Geleverd in vervangingsset

TORQUE CHART		
A	0,6 ± 0,2	5 ± 2
B	30 ± 3	260 ± 25
C	20 ± 2	125 ± 10
D	6 ± 1	50 ± 5
ITEMS	NEWTON.METRES	INCH.POUNDS

Ø	Catalogue number (1) Code électrovanne (1) Katalognummer (1) Código de la electrovalvula (1) Codice elettrovalvola (1) Catalogusnummer (1)	Spare part kit Code pochette de rechange Ersatzteilsatz Código del kit de recambio Kit parti di ricambio Vervangingsset
1/4	SCG327B001 SCG327B002 SCG327B011 SCG327B012	C123-670 C123-670 C131-237 C131-237

(1) This I&M sheet for 'B' construction (xxxxxxBxxx) is also suitable for old 'A' construction

GB DESCRIPTION

1. Retaining clip
2. Coil & nameplat
3. Gasket
4. Connector assy
5. Spring washer
6. Sol. base sub-assy
7. O-ring, S.B. sub-assy
8. Top spring
9. Core/insert sub-assy
10. Gasket, insert
11. Valve body
12. O-ring, manual operator/Plug
13. Manual operator, MO push type
14. Manual operator, MS screw type
15. Manual operator, adapter type
16. Plug
17. Manual operator, MO push type

FR DESCRIPTION

1. Clip de maintien
2. Bobine & fiche signalétique
3. Joint d'étanchéité
4. Montage du connecteur
5. Rondelle élastique, ressort
6. Sol. sous-ensemble de base
7. Joint torique, sous-ensemble b.s.
8. Ressort supérieur
9. Sous-ens. noyau/pièce d'insertion
10. Joint d'étan., pièce d'insertion
11. Corps
12. Joint torique, commande manuelle/fiche
13. Commande manuelle, de type poussoir MO
14. Commande manuelle, de type vis MS
15. Commande manuelle, de type adaptateur
16. Fiche
17. Commande manuelle, de type poussoir

DE BESCHREIBUNG

1. Klammerhalterung
2. Spule & Typenschild
3. Dichtung
4. Gerätesteckdose
5. Federscheibe
6. Haltemutter
7. Dichtungsring, Haltemutter
8. Obere Feder
9. Magnetanker/Einsatzbaugruppe
10. Dichtung, Einsatz
11. Ventilgehäuse
12. Dichtungsring, manuelles Betätigungselement/Stopfen
13. Manuelles Betätigungselement, MO-Druckausführung
14. Manuelles Betätigungselement, MS-Schraubenausführung
15. Manuelles Betätigungselement, Zwischenstückausführung
16. Stopfen
17. Manuelles Betätigungselement, MO-Druckausführung

ES DESCRIPCION

1. Clip de sujeción
2. Bobina y placa de características
3. Guarnición
4. Conjunto del conector
5. Arandela, resorte
6. Base auxiliar del solenoide
7. Junta, b.a. del solenoide
8. Resorte superior
9. Conjunto del núcleo/inserción
10. Guarnición, inserción
11. Cuerpo de la válvula
12. Junta tórica, operador manual/obturador
13. Operador manual, tipo presión MO
14. Operador manual, tipo tornillo MS
15. Operador manual, tipo adaptador
16. Obturador
17. Operador manual, tipo presión MO,

IT DESCRIZIONE

1. Clip di fissaggio
2. Bobina e targhetta
3. Guarnizione
4. Gruppo connettore
5. Rondella, molla
6. Gruppo cannotto
7. Anello di tenuta, gruppo cannotto
8. Molla superiore
9. Sottogruppo nucleo/inserto
10. Guarnizione, inserto
11. Corpo valvola
12. Anello di tenuta, operatore manuale/Tappo
13. Operatore manuale, MO tipo a spinta
14. Operatore manuale, MS tipo ad avvitamento
15. Operatore manuale, tipo con adattatore
16. Tappo
17. Operatore manuale, MO tipo a spinta

NL BESCHRIJVING

1. Clip
2. Spoel met typeplaatje
3. Afdichting
4. Steker
5. Veerring
6. Kopstuk/deksel-combinatie
7. O-ring, kopstuk/deksel-comb.
8. Bovenste veer
9. Plunjer/inzetstuk-combinatie
10. Afdichting, inzetstuk
11. Afsluiterhuis
12. O-ring, handbediening/dop
13. Handbediening, MO-drukknop
14. Handbediening, MS-draaiknop
15. Handbediening, adapterknop
16. Dop
17. Handbediening, MO-drukknop type